Stacja Door Intercom wideo

(V Series)

Skrócona instrukcja obsługi

UD02938B

Skrócona instrukcja obsługi

© 2016 Hangzhou Hikvision Digital Technology Co., Ltd.

Niniejsza skrócona instrukcja obsługi jest przeznaczona dla użytkowników z poniższych modeli:

Seria	Model
Stacja drzwi (V Series)	DS-KV8102-DS-KV8202
	IM-IM
	DS-KV8402-IM-DS-KV8102
	IP DS-KV8102-VP

Zawiera instrukcje dotyczące korzystania z Produktu. Oprogramowanie zawarte w produkcie jest regulowane przez umowy licencyjnej użytkownika dotyczącymi tego produktu.

O tym podręczniku

Podręcznik ten jest przedmiotem krajowej i międzynarodowej ochrony praw autorskich. Hangzhou Hikvision Digital Technology Co., Ltd. („Hikvision") zastrzega sobie wszelkie prawa do niniejszej instrukcji. Niniejsza instrukcja nie może być powielana, zmienione, tłumaczone lub rozpowszechniane, częściowo lub całkowicie, w jakikolwiek sposób, bez uprzedniej pisemnej zgody firmy Hikvision.

Znaki towarowe

HIKVISION i inne znaki Hikvision są własnością i są Hikvision zastrzeżonymi znakami towarowymi lub przedmiotem wniosków o samo przez Hikvision i / lub jej filii. Inne znaki towarowe wymienione w tym podręczniku są własnością ich właścicieli. Żadne prawo licencji daje się używać takich znaków towarowych bez wyraźnej zgody.

Zrzeczenie się

W MAKSYMALNYM DOPUSZCZALNYM PRZEZ PRAWO HIKVISION NIE UDZIELA ŻADNYCH GWARANCJI, wyraźne lub dorozumiane, w tym między innymi dorozumianych gwarancji przydatności handlowej PRZYDATNOŚCI DO OKREŚLONEGO CELU, odnośnie tego podręcznika. HIKVISION NIE GWARANTUJE, gwarancji, ani nie reprezentuje żadnej dotyczących wykorzystania instrukcji lub poprawności, dokładności ani wiarygodności informacji w nim zawartych. KORZYSTANIE niniejszego podręcznika i polegania w niniejszej instrukcji są całkowicie NA WŁASNE ryzyko i odpowiedzialność.

W MAKSYMALNYM DOPUSZCZALNYM PRZEZ PRAWO, W ŻADNYM WYPADKU NIE HIKVISION, JEJ DYREKTORZY, KIEROWNICY, pracowników lub AGENCI NIE BĘDĄ ODPOWIADAĆ ZA SZKODY SZCZEGÓLNE, POŚREDNIE, PRZYPADKOWE LUB POŚREDNIE SZKODY, W TYM SZKODY m.in.

DO UTRATY ZYSKÓW, PRZERWY W DZIAŁALNOŚCI, naruszenia bezpieczeństwa, LUB UTRATY DANYCH LUB DOKUMENTACJI, W ZWIĄZKU Z UŻYCIEM LUB MAJĄCE w niniejszej instrukcji, nawet jeśli HIKVISION została poinformowana o MOŻLIWOŚCI POWSTANIA TAKICH SZKÓD.

NIEKTÓRE KRAJE NIE POZWALAJĄ NA WYŁĄCZENIE LUB OGRANICZENIE ODPOWIEDZIALNOŚCI ZA SZKODY LUB NIEKTÓRYCH, więc niektóre LUB ALL z powyższych wyłączeń LUB OGRANICZENIA MOGĄ NIE MIEĆ ZASTOSOWANIA.

Wsparcie

Jeżeli masz jakieś pytania, proszę nie wahaj się skontaktować się z lokalnym dealerem.

0104001060823

Informacje dotyczące przepisów

Informacja FCC

Proszę zwrócić uwagę, że zmiany lub modyfikacje nie zatwierdzone przez stronę odpowiedzialną za zgodność mogą unieważnić prawo użytkownika do korzystania z urządzenia.

FCC: To urządzenie zostało przetestowane i uznane za zgodne z ograniczeniami dla urządzeń cyfrowych klasy B, zgodnie z częścią 15 przepisów FCC. Ograniczenia te mają na celu zapewnienie odpowiedniej ochrony przed szkodliwymi zakłóceniami w instalacjach domowych. Urządzenie to generuje, wykorzystuje i może emitować energię o częstotliwości radiowej, a jeśli nie jest zainstalowane i używane zgodnie z instrukcją, może powodować zakłócenia w łączności radiowej. Jednakże, nie ma gwarancji, że zakłócenia nie wystąpią w konkretnej instalacji. Jeśli urządzenie powoduje szkodliwe zakłócenia w odbiorze sygnału radiowego lub telewizyjnego, co można stwierdzić przez wyłączenie i urządzeń, użytkownik powinien spróbować skorygować zakłócenia za pomocą jednego lub kilku z następujących środków:

- Zmiana orientacji lub położenia anteny odbiorczej.
- Zwiększenie odległości pomiędzy urządzeniem a odbiornikiem.
- Podłączenia urządzenia do gniazdka elektrycznego, niż ten, do którego podłączony jest odbiornik.
- Skonsultuj się ze sprzedawcą lub doświadczonym technikiem radiowo / telewizyjnym w celu uzyskania pomocy.

Urządzenie powinno być instalowane i obsługiwane z odległości minimum 20cm pomiędzy anteną a ciałem.

Warunki FCC

To urządzenie jest zgodne z częścią 15 przepisów FCC. Działanie urządzenia podlega następującym dwóm warunkom:

1. To urządzenie nie może powodować szkodliwych zakłóceń.
2. To urządzenie musi akceptować wszelkie odbierane zakłócenia, włącznie z zakłóceniami, które mogą powodować niepożądane działanie.

Oświadczenie zgodności UE

Ten produkt oraz - jeśli dotyczy - Dostarczone akcesoria są zbyt są oznaczone symbolem „CE”, a więc zgodne z obowiązującymi zharmonizowanych norm europejskich wymienionych w R & TTE 1999/5 / WE, Dyrektywa EMC 2004/108 / WE, dyrektywy RoHS 2011 / 65 / UE.

2012/19 / UE (dyrektywa WEEE): Produkty oznaczone tym symbolem nie mogą być utylizowane wraz z odpadami komunalnymi w Unii Europejskiej. Dla prawidłowego recyklingu, zwrócić produkt do lokalnego dostawcy przy zakupie nowego sprzętu równoważnego, lub rozporządzania nim w wyznaczonych punktach zbiórki. Aby uzyskać więcej informacji, patrz:

www.recyclethis.info

2006/66 / WE (dyrektywa baterii): Ten produkt zawiera baterię, której nie można wyrzucać wraz z odpadami komunalnymi w Unii Europejskiej. Zapoznaj się z dokumentacją produktu dla konkretnych informacji na baterie. Bateria jest oznaczony symbolem, który może zawierać litery wskazują, kadm (Cd), ołów (Pb) i rtęci (Hg). Dla prawidłowego recyklingu, powrót akumulatora do dostawcy lub do wyznaczonego punktu zbiórki. Aby uzyskać więcej informacji, patrz: www.recyclethis.info

Industry Canada ICES-003 Zgodność

To urządzenie spełnia CAN ICES-3 (B) / NMB-3 (b) wymogi standardów. To urządzenie jest zgodne z Industry Canada bezkoncesyjnego standardu (ów) RSS. Operacja jest przedmiotem następujących dwóch warunków: (1) urządzenie to nie powoduje zakłóceń,

(2) urządzenie musi przyjmować żadnych zakłóceń, nawet takich, które mogą powodować niepożądane działania urządzenia.

Le présent appareil est conforme aux CNR d'Industrie Kanada applicables aux appareils radioexempts de licencji. L'eksploatacji est autorisée aux deux suivantes warunki: (1) l'appareil ne doit pas produire de brouillage et

(2) l'Utilisateur de l'appareil doit akceptor tout brouillage radioélectrique Subi, même Si le brouillage est podatne d'en compromettre le fonctionnement. Zgodnie z przepisami Industry Canada, to nadajnik radiowy może działać tylko przy użyciu anteny typu i maksimum (lub mniejszym) zysk zatwierdzonym do nadajnika przez Industry Canada. Aby zmniejszyć potencjalne zakłócenia radiowe dla innych użytkowników, typ anteny i jej wzmocnienie powinno być tak dobrane, aby równoważna moc promieniowana izotropowo (eirp) nie więcej niż to konieczne dla skutecznej komunikacji.

Conformément à la réglementation d'Industrie Kanada, le présent émetteur radiowy peut fonctionner avec une Antenne d'un typ et d'un maksymalny zysk (ou inférieur) Link zatwierdzony przez pour l'Industrie émetteur nominalnej Kanadzie. Dans le ale de réduire les risques de brouillage radioélectrique à l'zamiar des autres utilisateurs, il faut le choisir typ d'Antenne et son zyskać de sorte que la puissance isotrope rayonnée équivalente (pire) ne Depasse pas l'intensité nécessaire à l" établissement d'une satisfaisante komunikacja.

Instrukcja bezpieczeństwa

Instrukcje te mają na celu zapewnienie, że użytkownik może korzystać z produktu poprawnie, aby uniknąć zagrożenia lub utraty mienia. Środek ten środek ostrożności podzielony **ostrzeżenia** i **Ostrzega: Ostrzeżenia:** Zaniedbanie któregokolwiek z ostrzeżeń może spowodować poważne obrażenia lub śmierć.

Ostrzeżenia: Zaniedbanie któregokolwiek z ostrożności może spowodować obrażenia lub uszkodzenie sprzętu.

ostrzeżenia Wykonaj te zabezpieczenia, aby zapobiec poważne obrażenia lub śmierć.	**Przestrogi** Wykonaj te środki ostrożności, aby zapobiec potencjalnej obrażenia lub szkody materialne.

ostrzeżenia

- Cała operacja elektroniczny powinien być ściśle przestrzeganie przepisów bezpieczeństwa elektrycznego, przepisów przeciwpożarowych oraz innych powiązanych przepisów w Twoim regionie.
- Proszę używać zasilacza, który jest dostarczany przez normalnej firmie. Pobór mocy nie może być mniejsza od wymaganej wartości.
- Nie należy podłączać kilku urządzeń do jednego zasilacza jako adapter może spowodować przeciążenie nad podgrzania lub pożaru.
- Należy upewnić się, że zasilanie zostało odłączone przed drutu, instalacji lub demontażu urządzenia.
- Gdy produkt jest zainstalowany na ścianie lub suficie, urządzenie powinno być nieruchome.
- Jeśli dymu, zapachów lub wzrostem hałasu z urządzenia, należy wyłączyć zasilanie na raz i odłącz kabel zasilający, a następnie skontaktuj się z centrum serwisowym.
- Jeśli produkt nie działa prawidłowo, skontaktuj się ze sprzedawcą lub najbliższym punktem serwisowym. Nigdy nie próbuj demontować urządzenia samodzielnie. (My nie ponosi żadnej odpowiedzialności za problemy spowodowane przez nieautoryzowanej naprawy lub konserwacji).

Przestrogi

- Nie upuszczać urządzenia ani narażać go na wstrząsy i nie narażać go na silne promieniowanie elektromagnetyzmu. Unikaj instalacji sprzętu na wibracjach powierzchni lub umieszcza podlega prądem (niewiedza może spowodować uszkodzenie sprzętu).
- Nie należy umieszczać urządzenia w bardzo gorąca (patrz specyfikacja urządzenia do szczegółowego temperaturze roboczej), zimne, zakurzone lub wilgotne miejsca i nie narażać go na silne promieniowanie elektromagnetyczne.
- Pokrywa urządzenia do użytku wewnątrz pomieszczeń powinny być przechowywane przed deszczem i wilgocią.

- Wystawiania urządzenia na działanie światła słonecznego, niski wentylacji lub źródła ciepła, takie jak grzejnik lub chłodnica jest zabronione (nieświadomości mogą spowodować niebezpieczeństwo pożaru).
- Nie kierować urządzenia na słońce lub dodatkowych jasnych miejscach. Wybarwianie lub też rozmaz ponieważ mogłoby (co nie jest jednak wadliwe) i wpływu na wytrzymałość czujnika w tym samym czasie.
- Aby skorzystać z przewidzianego rękawicy otwarcia pokrywy urządzenia, należy unikać bezpośredniego kontaktu z pokrywą urządzenia, ponieważ kwaśne pot palców może erozji powłoki powierzchniowej osłony urządzenia.
- Proszę używać miękkiej i suchej szmatki czyste wewnątrz i na zewnątrz powierzchnie pokrywy urządzenia, nie należy używać detergentów alkalicznych.
- Należy zachować wszystkie owijarki po rozpakować je do wykorzystania w przyszłości. W wystąpiły przypadku awarii, należy zwrócić urządzenie do fabryki z oryginalnym opakowaniu. Transport bez oryginalnego opakowania mogą spowodować uszkodzenia w urządzeniu i prowadzić do dodatkowych kosztów.
- Niewłaściwe użycie lub wymiana baterii może spowodować zagrożenia wybuchem. Wymienić tylko z tego samego lub równoważnego typu. Zużyte baterie należy utylizować zgodnie z instrukcjami dostarczonymi przez producenta baterii.

Tabela Zawartość

1 Wygląd 1

1,1 Wygląd DS-KV8X02-IM 1
1.2 Wygląd DS-KV8102-XP 2

2 terminale Interfejsy 4

3 Instalacja i okablowanie 5

3.1 Montaż DS-KV8X02-IM 5
3.1.1 Gang Box dla DS-KV8X02-IM 5
3.1.2 Montaż ścienny z Gang Box DS-KV8X02-IM 6
3.2 Montaż DS-KV8102-XP 7
3.2.1 Płytka montażowa dla DS-KV8102-XP 7
3.2.2 Montaż ścienny z Gang Box DS-KV8102-XP 8
3.3 Wyprowadzenie Opis 10
3.3.1 zamek Okablowanie 10
3.3.2 Okablowanie drzwi Magnetic 11
3.3.3 Wyjście Przycisk Okablowanie 11
3.3.4 Okablowanie Wejścia alarmowe Urządzenie 12

4 Przed rozpoczęciem 13

5 Zdalna obsługa poprzez Batch Configuration Tool 14

5.1 Włączanie urządzenia zdalne 14
5.2 Edycja parametrów sieci 15
5,3 dodawania urządzenia 16
5.3.1 Dodawanie urządzeń Online 16
5.3.2 Dodanie przez adres IP 17

6 Local Operation 19

6.1 Wywołanie Resident 19
6.1.1 Zadzwoń do zamieszkania (DS-KV8X02-IM) 19
6.1.2 Zadzwoń do zamieszkania (DS-KV8102-XP) 20
6.2 Wydanie karty 21
6,3 otwierania drzwi 22

Dodatek 23

Wskazówka instalacja 23
Kable okablowania 23

1 Wygląd

1,1 Pojawienie DS-KV8X02-IM

Dla urządzenia DS-KV8X02-IM, liczba przycisków wywołania zmienia się w zależności od jego modelu. Weź postać urządzenia DS-KV8402-IM jako przykład.

NOTE

- Dla urządzenia DS-KV8102-IM, jest tylko 1 przycisk wywołania.
- Dla urządzenia DS-KV8202-IM, są 2 przyciski wywołania.
- Dla urządzenia DS-KV8402-IM, są 4 przyciski wywołania.

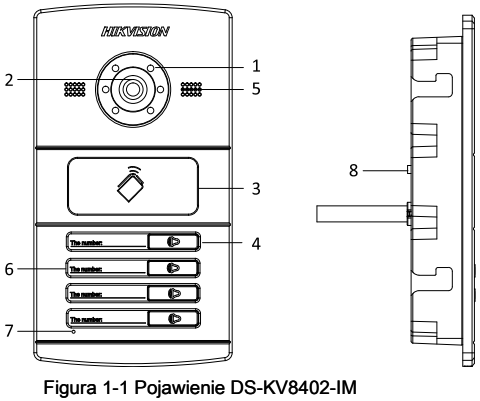

Figura 1-1 Pojawienie DS-KV8402-IM

Tabela 1-1 Opis DS-KV8X02-IM

modele	Nie.	Opis
DS-KV8102-DS-KV8202 IM-IM DS-KV8402-IM	1	Słabe oświetlenie Suplement Światło
	2	Wbudowany aparat fotograficzny
	3	Karta Indukcja Area
	4	Przycisk dzwonienia
	5	Głośnik
	6	Pokój nr (standardowych) 7
		Mikrofon

modele	Nie.	Opis
	8	Przycisk sabotażowy

- Nie musisz dostosować nr pokojowej przez urządzenia DS-KV8102-IM.
- Domyślne ustawienia przycisku wywołania: po naciśnięciu przycisku wywołania, wywołuje rezydenta; a kiedy przytrzymaj przycisk połączenia, wywołuje centrum.
- Można zmienić tryb zwoływania przycisk wywołania poprzez Batch Configuration Tool lub iVMS-4200 oprogramowania klienckiego. Widzieć *Instrukcja obsługi* o szczegóły etapów.

1.2 Pojawienie DS-KV8102-XP

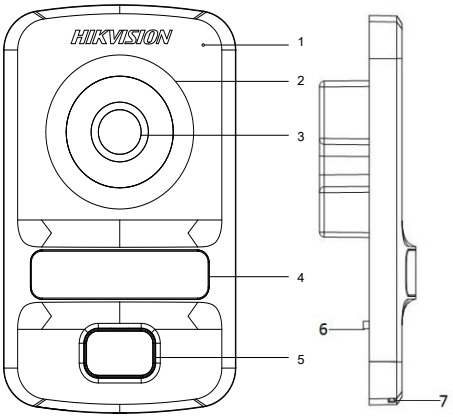

Figura 1-2 Pojawienie DS-KV8102-XP

Tabela 1-2 Opis DS-KV8102-XP

modele	Nie.	Opis
DS-KV8102-IP DS-KV8102-VP	1	Mikrofon
	2	Słabe oświetlenie Suplement Światło
	3	Wbudowany aparat fotograficzny
	4	Karta Indukcja Area
	5	Przycisk dzwonienia
	6	Przycisk sabotażowy

		7	Głośnik

NOTE

- Domyślne ustawienia przycisku wywołania: po naciśnięciu przycisku wywołania, wywołuje rezydenta; a kiedy przytrzymaj przycisk połączenia, wywołuje centrum.
- Można zmienić tryb zwoływania przycisk wywołania poprzez Batch Configuration Tool lub iVMS-4200 oprogramowania klienckiego. Widzieć *Instrukcja obsługi* o szczegóły etapów.

2 Terminale i interfejsy

Proszę zapoznać się z poniższym rysunku dla terminali i interfejsów stacji bramowej.

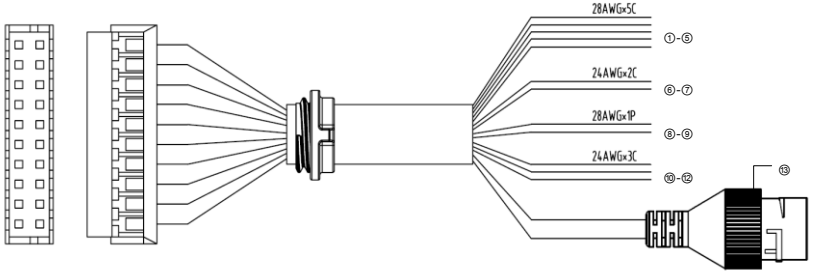

Figura 2-1 Zaciski Interfejsy Tabela 2-1 Opisy terminali i interfejsów

Terminale i interfejsy			
Imię	**Nie.**	**Kolor**	**Opis**
ALARM IN	1	ŻÓŁTY NIEBIESKI	ALARM_1
	2	ŻÓŁTY POMARAŃCZOWY	ALARM_2
	3	ŻÓŁTY ZIELONY	ALARM_3
	4	ŻÓŁTY BRĄZOWY	ALARM_4
	5	YELLOW / BLACK	ALARM_GND
Zasilacz	6	CZERWONY	Wejście DC 12V Zasilanie
GND	7	CZARNY	Grunt
RS485	8	POMARAŃCZOWY	RS485 +
	9	ŻÓŁTY	RS485-
ALARM OUT	10	RÓŻOWY	DR_NC
	11	NIEBIESKI	DR_NO
	12	BRĄZOWY	DR_COM
LAN	13	LAN	Interfejs sieciowy

NOTE

- 4 I / O zaciski wejściowe (ALARM_1 ~ ALARM_4) może być ustawiony jak drzwi wejściowe lub drzwi magnetyczny przełącznik wprowadzenie klucza, a zacisk ALARM_GND jest uziemieniem.
- 1 zacisk wyjścia I / O może być włączony do sterowania zamkiem elektrycznym lub wyłączone.

3 Instalacja i okablowanie

3.1 Montaż DS-KV8X02-IM

Aby zainstalować bramofonu na ścianie, które są wymagane do korzystania dopasowanego puszce.

3.1.1 Gang Box dla DS-KV8X02-IM

Proszę odnieść się do następujących figur do wymiarów puszce dla stacji bramowej DS-KV8102-IM / DS-KV8202-IM / DS-KV8402-IM.

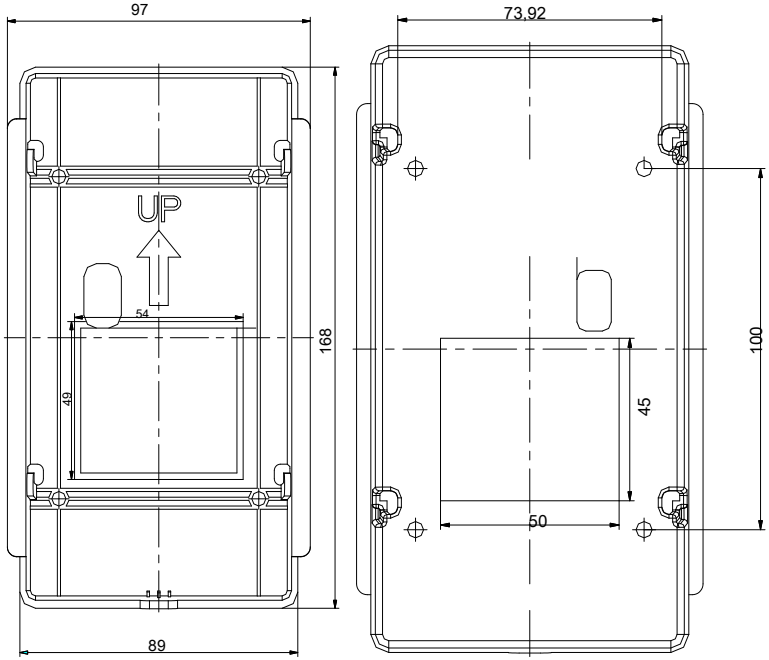

Figura 3-1 Widok z przodu i widok z tyłu (DS-KV8X02-IM)

- Wymiar puszce na modelu stacji zewnętrznej DS KV8102-IM / DS-KV8202-IM / DS-KV8402-im jest: 89 (szerokość) x 168 (długość) x 38 (głębokość) mm.

- Wymiary powyżej są teoretycznej. Wielkości mierzonej może się nieco różnić od wymiaru teoretycznego.

3.1.2 Montaż ścienny z Gang Box DS-KV8X02-IM

Kroki:

1. Weź puszce i śrub z pudełka do pakowania.
2. Dłuto otworu w ścianie do wkładania puszce. Wielkość otworu powinien wynosić 90 (Szerokość) x 170 (długość) x 38 (głębokość) mm.
3. Wstawić w puszce otworu i przymocować śrubami 4 PA4, jak pokazano na figurze poniżej.

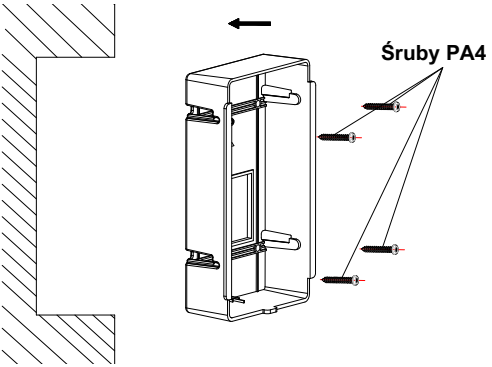

Figura 3-2 Włóż Gang Box (DS-KV8X02-IM)

4. Po zamocowaniu puszce zainstalować stację drzwi w puszce zgodnie z w kierunku strzałki, jak przedstawiono na rysunku poniżej.

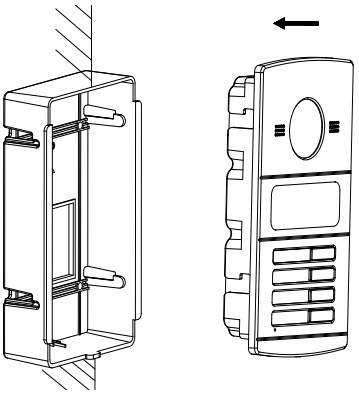

Figura 3-3 Włóż stacji bramowej (DS-KV8X02-IM)

5. Po włożeniu stacji drzwi w puszce, ciągnięcia urządzenia do dołu zaczep stacja drzwi ze skrzynką gangu.
6. Zabezpieczyć stacji wkładając śrubę mocującą zgodnie z kierunkiem strzałka na rysunku.

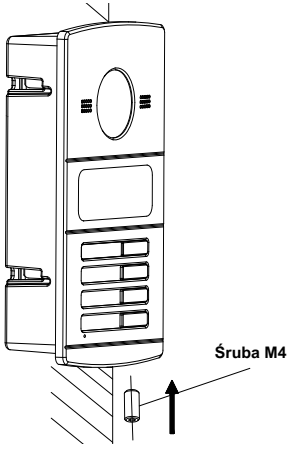

Figura 3-4 Bezpieczne stacji bramowej (DS-KV8X02-IM)

3.2 Montaż DS-KV8102-XP

3.2.1 Płyta instalacyjna dla DS-KV8102-XP

Aby zainstalować model DS-KV8102-XP na ścianie, są wymagane płyta instalacja i pudełko gang.

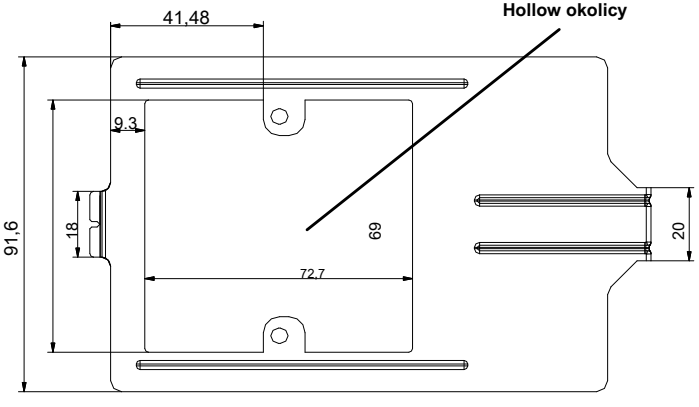

Figura 3-5 Wymiary płyty instalacyjnej (DS-KV8102-XP)

NOTE

- Wymiar puszce na modelu stacji zewnętrznej / DS-KV8102-VP DS KV8102-IP jest: 75 (szerokość) x 75 (długość) X 50 (głębokość) mm.
- Wymiary powyżej są teoretycznej. Wielkości mierzonej może się nieco różnić od wymiaru teoretycznego.

3.2.2 Montaż ścienny z Gang Box DS-KV8102-XP

Kroki:

1. Weź puszce, płytę instalacyjną i śrub z pudełka do pakowania.
2. Dłuto otworu w ścianie do wkładania puszce. Wielkość otworu 76 powinna (Szerokość) x 76 (długość) X 50 (głębokość) mm.
3. Wstawić puszce w otwór, jak pokazano na rysunku.

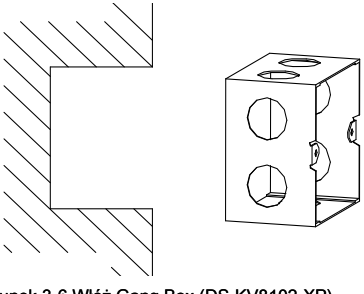

Rysunek 3-6 Włóż Gang Box (DS-KV8102-XP)

4. Przymocuj płytę instalacyjną do puszce i dopasuj otwory na śrubę
   Płytka montażowa z otworami na wkręty w puszce.
5. Włóż 2 PA4 wkręty i śruby KA4 do otworów do mocowania płyty instalacyjnej na puszce. (Śruba KA4 opcjonalnie).

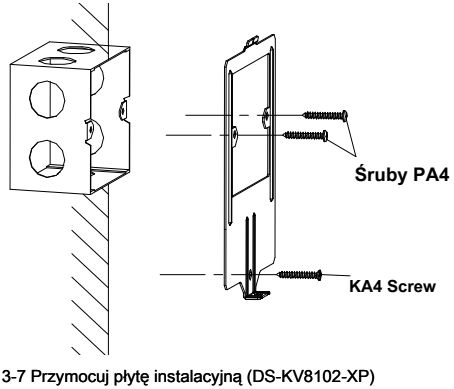

Figura 3-7 Przymocuj płytę instalacyjną (DS-KV8102-XP)

6. Po zainstalowaniu płytę instalacyjną, należy zainstalować stację drzwi wkładając tył komponent do pustej powierzchni płyty instalacyjnej.

NOTE

Podczas wkładania bramofonu na płycie instalacyjnej, skłaniają urządzenia przez 5 ~ 10 °

jak przedstawiono na rysunku poniżej.

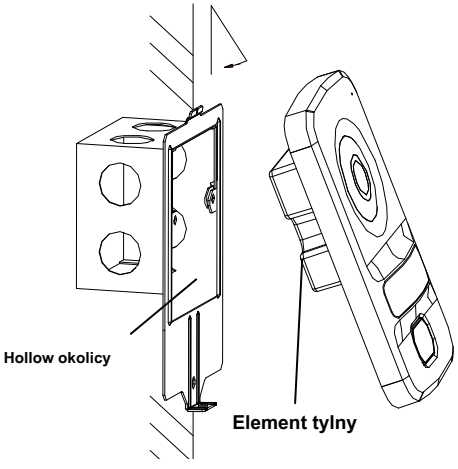

Figura 3-8 Zainstalowanie stacji bramowej (DS-KV8102-XP)

7. Zabezpieczyć stacji wkładając śrubę mocującą zgodnie z kierunkiem strzałka na rysunku.

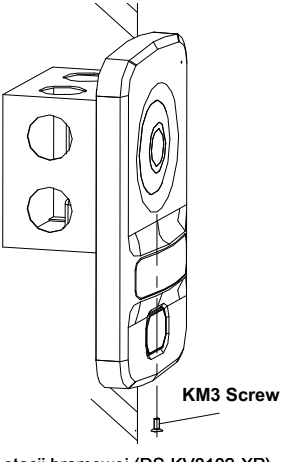

3-9 Bezpieczne stacji bramowej (DS-KV8102-XP)

3.3 Wyprowadzenie Opis

3.3.1 Zamek Okablowanie

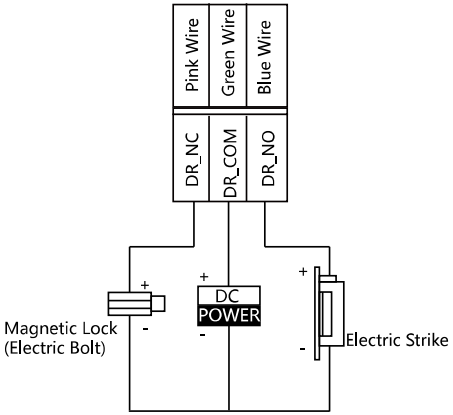

figura 3-10 Zamek Okablowanie

- Terminal DR_NC / DR_COM jest ustawiony jako domyślny dla podłączenia zamka magnetycznego / rygiel elektryczny; Terminal DR_NO / DR_COM jest ustawiony jako domyślny dla podłączenia elektrycznego strajku.
- Aby połączyć zamka elektrycznego, wymagane jest, aby ustawić wyjście terminala DR_NC / DR_COM / DR_NO być zamek elektryczny z partii Configuration Tool lub iVMS-4200 oprogramowania klienckiego.

3.3.2 Okablowanie drzwi Magnetic

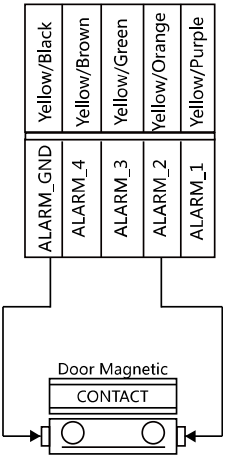

figura 3-11 Okablowanie drzwi Magnetic

Aby połączyć drzwi magnetycznego, wymagane jest, aby ustawić wejście alarmu w jednym terminalu (ALARM_1, ALARM_2, ALARM_3 lub ALARM_4) do drzwi z magnetycznym Batch Configuration Tool lub iVMS-4200 oprogramowania klienckiego.

3.3.3 Przycisk Wyjście Okablowanie

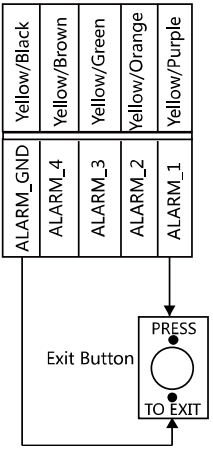

figura 3-12 Przycisk Wyjście Okablowanie

NOTE

Aby połączyć przycisk wyjścia, wymagane jest, aby ustawić wejście alarmu w jednym terminalu (ALARM_1, ALARM_2, ALARM_3 lub ALARM_4) być Przycisk wyjścia z partii Configuration Tool lub iVMS-4200 oprogramowania klienckiego.

3.3.4 Alarm Okablowanie Urządzenie wejściowe

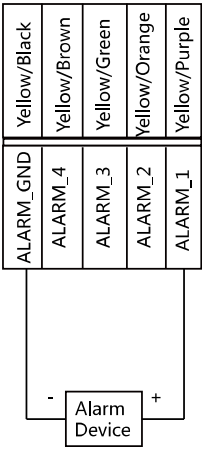

figura 3-13 Alarm Okablowanie Urządzenie wejściowe

NOTE

Do podłączenia innych urządzeń alarmowych, wymagane jest, aby ustawić wejście alarmu w jednym terminalu (ALARM_1, ALARM_2, ALARM_3 lub ALARM_4) za zwyczaj z partii Configuration Tool lub iVMS-4200 oprogramowania klienckiego.

4 Zanim zaczniesz

Na pierwszym użyciem urządzenia, które są wymagane, aby włączyć urządzenie. Można włączyć urządzenie i ustawić hasło urządzenia za pośrednictwem Internetu z partii Configuration Tool, lub z IVMS-4200 oprogramowania klienckiego.

Aby aktywować urządzenie z partii Configuration Tool lub IVMS-4200, znajduje się w Rozdziale 5.

Proszę odnieść się do 5,1 za stworzenie hasło urządzenia.

5 Zdalna obsługa poprzez Batch Configuration Tool

5.1 Aktywacja urządzenia zdalne

Cel, powód:

Użytkownik musi najpierw aktywować urządzenie ustawiając silne hasło dla niej, zanim będzie można korzystać z urządzenia.

Aktywacja poprzez Batch Configuration Tool i aktywację poprzez IVMS-4200 są obsługiwane. Tutaj wziąć aktywację poprzez Batch Configuration Tool jako przykład do wprowadzenia aktywację urządzenia. Proszę zapoznać się z instrukcją obsługi do aktywacji poprzez IVMS-4200.

Kroki:

1. Uruchom Batch Configuration Tool.

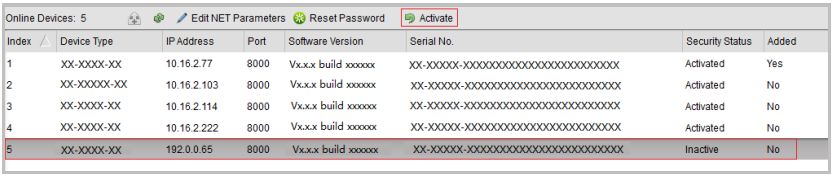

Index	Device Type	IP Address	Port	Software Version	Serial No.	Security Status	Added
1	XX-XXXX-XX	10.16.2.77	8000	Vx.x.x build xxxxxx	XX-XXXXX-XXXXXXXXXXXXXXXXXXXXXXX	Activated	Yes
2	XX-XXXXX-XX	10.16.2.103	8000	Vx.x.x build xxxxxx	XX-XXXXX-XXXXXXXXXXXXXXXXXXXXXXX	Activated	No
3	XX-XXXX-XX	10.16.2.114	8000	Vx.x.x build xxxxxx	XX-XXXXX-XXXXXXXXXXXXXXXXXXXXXXX	Activated	No
4	XX-XXXX-XX	10.16.2.222	8000	Vx.x.x build xxxxxx	XX-XXXXX-XXXXXXXXXXXXXXXXXXXXXXX	Activated	No
5	XX-XXXX-XX	192.0.0.65	8000	Vx.x.x build xxxxxx	XX-XXXXX-XXXXXXXXXXXXXXXXXXXXXXX	Inactive	No

Rysunek 5-1 Wybór Nieaktywne Device

2. Wybierz urządzenie i kliknij inaktywowane **Aktywuj** przycisk.

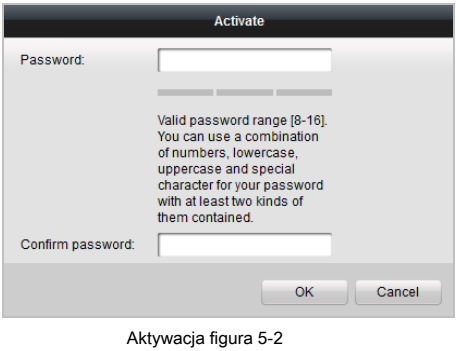

Aktywacja figura 5-2

3. Utwórz hasło i potwierdź hasło.

Silne hasło ZALECANE - *Gorąco polecam stworzyć silne hasło własnego wyboru (za pomocą co najmniej 8 znaków, w tym co najmniej trzy z następujących kategorii: wielkich liter, małych liter, cyfr i znaków specjalnych.) W celu zwiększenia bezpieczeństwo produktu. I zalecamy regularnie zresetować hasło, zwłaszcza w systemie wysokiego bezpieczeństwa resetowania hasła miesięczne lub tygodniowe mogą lepiej chronić swój produkt.*

4. Kliknij **dobrze** przycisk, aby włączyć urządzenie.

NOTE

- Kiedy urządzenie nie jest aktywna, podstawowa obsługa i zdalna obsługa urządzenia nie może być wykonana.

- **Można przytrzymać Ctrl lub Przesunięcie Kluczem do wybrania wielu urządzeń w urządzeniach internetowych, a następnie kliknij Aktywuj** Przycisk do uruchamiania urządzeń w partii.

5.2 Edycja parametrów sieci

Cel, powód:

W obsłudze i konfiguracji urządzenia za pośrednictwem sieci LAN (Local Area Network), należy podłączyć urządzenie do tej samej podsieci z ciebie PC. Można edytować parametry sieciowe za pośrednictwem konfiguratora partii i iVMS-4200 oprogramowanie. Tutaj wziąć edycji parametrów sieciowych za pośrednictwem konfiguratora partia jako przykład.

Kroki:

1. Wybierz urządzenie aktywowany online i kliknij **Zmieniać parametry sieci** przycisk.

Online Devices: 5 | Edit NET Parameters | Reset Password | Activate

Index	Device Type	IP Address	Port	Software Version	Serial No.	Security Status	Added
1	XX-XXXX-XX	10.16.2.77	8000	Vx.x.x build xxxxxx	XX-XXXX-XXXXXXXXXXXXXXXXXXXX	Activated	Yes
2	XX-XXXX-XX	10.16.2.114	8000	Vx.x.x build xxxxxx	XX-XXXX-XXXXXXXXXXXXXXXXXXXX	Activated	No
3	XX-XXXX-XX	10.16.2.103	8000	Vx.x.x build xxxxxx	XX-XXXX-XXXXXXXXXXXXXXXXXXXX	Activated	No
4	XX-XXXX-XX	192.0.0.65	8000	Vx.x.x build xxxxxx	XX-XXXX-XXXXXXXXXXXXXXXXXXXX	Activated	No
5	XX-XXXX-XX	10.16.2.222	8000	Vx.x.x build xxxxxx	XX-XXXX-XXXXXXXXXXXXXXXXXXXX	Activated	No

Figura 5-3 Kliknięcie przycisku Edit NET Parametry

2. Zmień adres IP urządzenia oraz adres bramy do tej samej podsieci z listy komputer.
3. Wprowadź hasło i kliknij przycisk OK, aby aktywować parametry sieci modyfikacja.

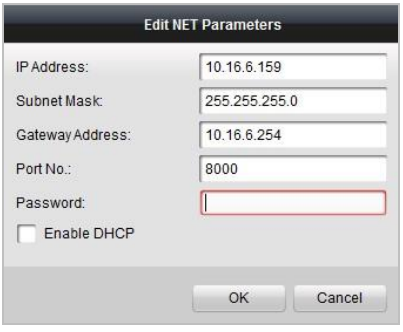

Figura 5-4 Edycja parametrów sieci

- No. domyślny port to 8000.
- Po edycji parametrów sieciowych urządzenia, należy dodać urządzeń do listy urządzeń ponownie.

5.3 Dodawanie urządzenia

Do konfiguratora partii i iVMS-4200 oprogramowania, należy dodać urządzenie do oprogramowania tak, aby skonfigurować urządzenie zdalnie.

Obsługiwane są 3 sposoby dodawania urządzenia: dodawanie aktywnych urządzeń internetowych w obrębie podsieci urządzenia przez dodanie adresu IP, a urządzenie przez dodanie segmentu IP. Tutaj wziąć dodawania urządzenia w trybie online i urządzenia dodając za pomocą adresu IP za pomocą konfiguratora partia jako przykład.

5.3.1 Dodawanie urządzeń online

Kroki:

1. Wybierz aktywne urządzenie w trybie online lub przytrzymaj **Ctrl** lub **Przesunięcie** Kluczem do wybrania wielu urządzeń w lista urządzeń internetowych.

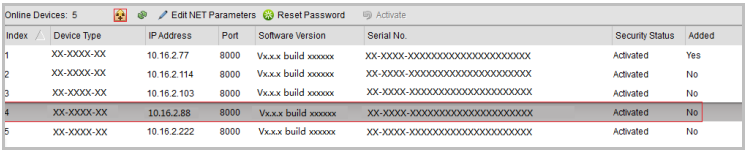

Index	Device Type	IP Address	Port	Software Version	Serial No.	Security Status	Added
1	XX-XXXX-XX	10.16.2.77	8000	Vx.x.x build xxxxxx	XX-XXXX-XXXXXXXXXXXXXXXXXXXX	Activated	Yes
2	XX-XXXX-XX	10.16.2.114	8000	Vx.x.x build xxxxxx	XX-XXXX-XXXXXXXXXXXXXXXXXXXX	Activated	No
3	XX-XXXX-XX	10.16.2.103	8000	Vx.x.x build xxxxxx	XX-XXXX-XXXXXXXXXXXXXXXXXXXX	Activated	No
4	XX-XXXX-XX	10.16.2.88	8000	Vx.x.x build xxxxxx	XX-XXXX-XXXXXXXXXXXXXXXXXXXX	Activated	No
5	XX-XXXX-XX	10.16.2.222	8000	Vx.x.x build xxxxxx	XX-XXXX-XXXXXXXXXXXXXXXXXXXX	Activated	No

Figura 5-5 Urządzenia Online Interfejsy

2. Kliknij Przycisk do pop-up okno dialogowe logowania.

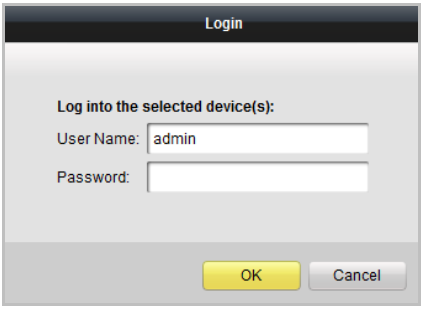

Dialog Box

3. Wpisz nazwę użytkownika i hasło.

4. Kliknij **dobrze** przycisk, aby zapisać ustawienia.

NOTE

- Jedynie urządzenia z powodzeniem zalogowany zostaną dodane do listy urządzeń do konfiguracji.
- Jeśli dodać urządzeń w partii, upewnij się wybrane urządzenia mają tę samą nazwę użytkownika i hasło.

5.3.2 Dodanie przez adres IP

Cel, powód:

Można dodać urządzenie poprzez wprowadzenie adresu IP.

Kroki:

1. Kliknij Przycisk do pop-up okno dialogowe Dodawanie urządzeń.

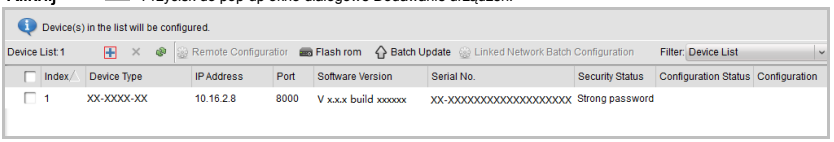

Figura 5-7 dodanie przycisku

2. Wybierz adres IP z listy rozwijanej trybu dodawania.

3. Wprowadź adres IP i numer portu ustaw, nazwę użytkownika i hasło urządzenia.

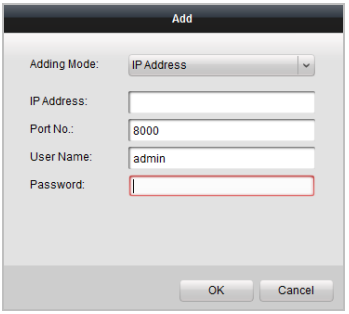

Figura 5-8 Dodanie przez adres IP

4. Kliknij dobrze przycisk, aby dodać urządzenie do listy urządzeń.

- Nie można dodać urządzenie (-a) na liście urządzeń, czy nazwa użytkownika i hasło nie są identyczne.

- Po dodaniu urządzenia przez adres IP lub segmentu IP, urządzenia powinny być urządzenia na forum.

6 Local Operation

6.1 wywołanie Resident

6.1.1 Wywołanie Resident (DS-KV8X02-IM)

Możesz zadzwonić do rezydenta, naciskając przycisk połączenia. Dla urządzenia DS-KV8X02- IM, liczba przycisków wywołania zmienia się w zależności od jego modelu. Weź postać urządzenia DS-KV8402-IM jako przykład.

NOTE

- Dla urządzenia DS-KV8102-IM, jest tylko 1 przycisk wywołania.
- Dla urządzenia DS-KV8202-IM, są 2 przyciski wywołania.
- Dla urządzenia DS-KV8402-IM, są 4 przyciski wywołania.
- Domyślne ustawienia przycisku wywołania: po naciśnięciu przycisku wywołania, wywołuje rezydenta; a kiedy przytrzymaj przycisk połączenia, wywołuje centrum.
- Można zmienić tryb zwoływania przycisk wywołania poprzez Batch Configuration Tool lub iVMS-4200 oprogramowania klienckiego. Widzieć *Instrukcja obsługi* o szczegóły etapów.

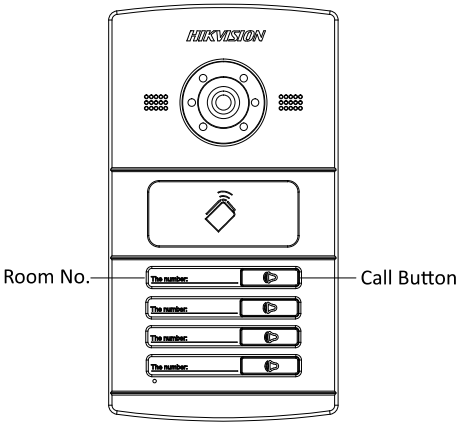

Figura 6-1 Zaproszenie przycisk DS-KV8402-IM

Kroki:

1. Nacisnąć odpowiedni przycisk połączenia na mieszkańca.
2. Rezydent może odebrać / odrzucić połączenie wideo, otworzyć drzwi, zadzwoń do windy, itd.

NOTE

- Gdy wideo-domofon pomiędzy tobą a rezydent jest realizowane, można mówić do rezydenta, a na żywo widok z bramofonu zostanie wyświetlony na podłączonym stacji wewnętrznej.

- Kiedy na żywo widok z domofonu są wyświetlane na innych urządzeniach lub stacja drzwi dzwoni rezydenta, stacja drzwi wykryje jasność obrazu. Gdy jasność jest niższa od oczekiwanej wartości progowej, lekki dodatek zostanie włączona.
- Kiedy światło suplement jest włączona, podświetlenie przycisku zostanie automatycznie włączony, w przeciwnym razie stacja drzwi wykryje jasność podglądu na żywo i włączyć podświetlenie przycisku, gdy jasność podglądu na żywo jest niższa niż oczekiwano progu.

6.1.2 Wywołanie Resident (DS-KV8102-XP)

Możesz zadzwonić do rezydenta, naciskając przycisk połączenia. Dla urządzenia DS-KV8102-IP / wiceprzewodniczącą, jest tylko 1 przycisk wywołania.

NOTE

- Domyślne ustawienia przycisku wywołania: po naciśnięciu przycisku wywołania, wywołuje rezydenta; a kiedy przytrzymaj przycisk połączenia, wywołuje centrum.
- Można zmienić tryb zwoływania przycisk wywołania poprzez Batch Configuration Tool lub iVMS-4200 oprogramowania klienckiego. Widzieć *Instrukcja obsługi* o szczegóły etapów.

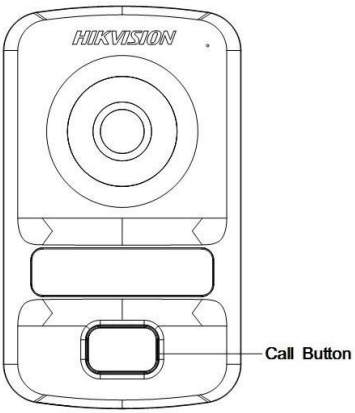

Figura 6-2 Zaproszenie przycisk DS-KV8102-XP

Kroki:

1. Nacisnąć odpowiedni przycisk połączenia na mieszkańca.
2. Rezydent może odebrać / odrzucić połączenie wideo, otworzyć drzwi, zadzwoń do windy, itd.

NOTE

- Gdy wideo-domofon pomiędzy tobą a rezydent jest realizowane, można mówić do rezydenta, a na żywo widok z bramofonu zostanie wyświetlony na podłączonym stacji wewnętrznej.

- Kiedy na żywo widok z domofonu są wyświetlane na innych urządzeniach lub stacja drzwi dzwoni rezydenta, stacja drzwi wykryje jasność obrazu. Gdy jasność jest niższa od oczekiwanej wartości progowej, lekki dodatek zostanie włączona.
- Kiedy światło suplement jest włączona, podświetlenie przycisku zostanie automatycznie włączony, w przeciwnym razie stacja drzwi wykryje jasność podglądu na żywo i włączyć podświetlenie przycisku, gdy jasność podglądu na żywo jest niższa niż oczekiwano progu.

6.2 wydawanie kart

Cel, powód:

Można przypisać kartę do domofonu lub bramofonu poprzez wydawanie kart. Można wydać karty przesuwając główną kartę ze stacji bramowej lub wydać kartę z IVMS-4200 oprogramowania klienckiego. Aby uzyskać więcej informacji o wydanie karty przez IVMS-4200, należy zapoznać się z instrukcją obsługi na dysku.

Kroki:

1. Przesuń główną kartę na obszarze indukcji karta aby wejść w tryb, który wydał kartę.
2. Usłyszenia komunikatu głosowego urządzenia: rozpoczęła wydawanie kart.
3. Przesuń nieautoryzowanego kartę podrzędną Z kolei na obszarze indukcji karta.
4. Usłyszenia komunikatu głosowego urządzenia (wykończone wydanie karty.) Po wydaniu każdą kartę z powodzeniem.

NOTE

- Zaleca się jedynie karty Mifare obsługiwane i karty Mifare z niestandardowym kształcie.

- Nie więcej niż 256 karty mogą być wydawane i zarządzane przez stację bramową serii V. Monit głos (kwota przekracza limit karty.) Można usłyszeć, gdy karta wydana kwota przekracza górną granicę.

- Przesuń główną kartę ponownie lub wykonać żadnej operacji na dłużej niż 10 sekund, urządzenie wyjdzie z trybu wydające karty automatycznie.
- Po wydawanie kart z oprogramowaniem klienckim, funkcja lokalna karta wydający zostaną wyłączone.

- Dla każdej głównej stacji zewnętrznej, na większości stacji drzwi 8 podrzędne mogą być dodawane.

6.3 Odblokowanie drzwi

Cel, powód:

Po wydawanie kart, można otworzyć drzwi, przesuwając wydaną kartę.

Krok:

1. Przesuń kartę w obszarze indukcji karta.

2. Usłyszenia komunikatu głosowego urządzenia: Drzwi są otwarte.

NOTE

Nie można otworzyć drzwi przesuwając główną kartę.

dodatek

Wskazówka instalacja

Podczas instalowania stacji bramowej, upewnij się, że odległość pomiędzy dowolnymi dwoma urządzeniami jest daleko, jak to możliwe, aby uniknąć wycie i echo. Odległość między dwoma urządzeniami zaleca się, aby więcej niż 10 metrów.

NOTE

Urządzenia tutaj odnieść się do stacji wewnętrznej, domofonu, domofonu i dworca głównego.

Kable okablowania

Kabel	Specyfikacja
Przewód zasilający od stacji bramowej	RVV 2 * 1,0
Kabel sieciowy z bramofonu	UTP pięciu kategoriach
Zamek okablowania (Z drzwi Magnetic)	RVV 4 * 1,0
Zamek przewodów (bez drzwi Magnetic)	RVV 2 * 1,0
Przycisk Wyjście Okablowanie	RVV 2 * 0,5

First Choice for Security Professionals