iiyama
Vision&Technology

# INSTRUKCJA OBSŁUGI

# ProLite

## LCD Monitor

ProLite B1980SD
ProLite E1980SD

POLSKI

Bardzo dziękujemy za wybranie monitora LCD firmy iiyama.
Zalecamy, abyś poświęcił kilka minut i dokładnie przeczytał tę krótką, lecz wyczerpującą instrukcję, zanim zainstalujesz i włączysz monitor.
Przechowuj tę instrukcję w bezpiecznym miejscu do wykorzystania w przyszłości.

ENERGY STAR

## DEKLARACJA ZGODNOŚCI Z WYMAGANIAMI OZNAKOWANIA CE

Niniejszy monitor LCD jest zgodny z wymaganiami następujących Dyrektyw WE/UE: 2004/108/WE “Dyrektywa EMC”, 2006/95/WE “Dyrektywa niskiego napięcia”, 2009/125/WE “Dyrektywa ErP” i 2011/65/UE “Dyrektywa RoHS”.
Wymogi dotyczące odporności na zakłócanie spełniane są w przypadku użytkowania urządzenia w budynkach mieszkalnych, biurowych i rzemieślniczych, a także małych zakładach, zarówno wewnątrz budynków, jak i poza nimi. Wszystkie miejsca użytkowania urządzenia charakteryzują się dostępem do publicznej sieci zasilania niskim napięciem.

IIYAMA CORPORATION: Wijkermeerstraat 8, 2131 HA Hoofddorp, The Netherlands

POLSKI

Zalecamy recykling starego sprzętu. Wszelkie informacje na ten temat można znaleźć klikając link Poland na międzynarodowej stronie internetowej firmy iiyama pod adresem http://www.iiyama.com/recycle

- Rezerwujemy sobie prawo do zmiany danych technicznych bez uprzedzenia.
- Wszystkie znaki towarowe używane w tej instrukcji obsługi stanowią własność ich odpowiednich właścicieli.
- Jako partner ENERGY STAR®, firma iiyama potwierdza, że niniejsze urządzenie spełnia wytyczne ENERGY STAR® dotyczące wydajności energetycznej.

# SPIS TREŚCI

W TROSCE O TWOJE BEZPIECZEŃSTWO .....1
ZALECENIA DOTYCZĄCE BEZPIECZEŃSTWA.....1
SPECJALNE UWAGI NA TEMAT MONITORÓW LCD.....3
OBSŁUGA KLIENTA.....3
CZYSZCZENIE.....3
ZANIM URUCHOMISZ MONITOR .....4
WŁAŚCIWOŚCI.....4
KONTROLA ZAWARTOŚCI OPAKOWANIA .....4
INSTALACJA NA ŚCIANIE .....5
INSTALOWANIE I DEMONTOWANIE STOJAKA :
ProLite B1980SD.....6
MONTAŻ I DEMONTAŻ STOPKI : ProLite E1980SD.....7
ELEMENTY STERUJĄCE I ZŁĄCZA : ProLite B1980SD .....8
ELEMENTY STERUJĄCE I ZŁĄCZA : ProLite E1980SD .....9
PODŁĄCZANIE MONITORA : ProLite B1980SD .....10
PODŁĄCZANIE MONITORA : ProLite E1980SD ..... 11
USTAWIENIA KOMPUTERA.....12
REGULACJA WYSOKOŚCI I KĄTA WIDZENIA : ProLite E1980SD ..12
REGULACJA WYSOKOŚCI I KĄTA WIDZENIA : ProLite B1980SD ..13
OBRACANIE PANELU : ProLite B1980SD .....13
OBSŁUGA MONITORA .....14
ZAWARTOŚĆ MENU REGULACJA.....15
REGULACJA PARAMETRÓW EKRANU .....21
FUNKCJA ZARZĄDZANIA ENERGIĄ .....24
ROZWIĄZYWANIE PROBLEMÓW .....25
INFORMACJE NA TEMAT RECYKLINGU .....26
DODATEK .....27
DANE TECHNICZNE : ProLite B1980SD.....27
DANE TECHNICZNE : ProLite E1980SD.....28
WYMIARY : ProLite B1980SD.....29
WYMIARY : ProLite E1980SD.....29
SYNCHRONIZACJA.....30

# W TROSCE O TWOJE BEZPIECZEŃSTWO

## ZALECENIA DOTYCZĄCE BEZPIECZEŃSTWA

### OSTRZEŻENIE

#### ZAPRZESTAŃ UŻYTKOWANIA MONITORA, GDY CZUJESZ, ŻE WYSTĘPUJE JAKIŚ PROBLEM

Gdy zauważysz jakiekolwiek nienormalne zjawiska, takie jak dym, dziwne dźwięki lub opary, odłącz monitor i natychmiast skontaktuj się z centrum serwisowym firmy iiyama. Dalsze używanie monitora może być niebezpieczne i spowodować pożar lub porażenie prądem elektrycznym.

#### NIGDY NIE ZDEJMUJ OBUDOWY

Wewnątrz monitora znajdują się obwody wysokiego napięcia. Zdjęcie obudowy może narazić na niebezpieczeństwo pożaru lub porażenia prądem elektrycznym.

#### NIE WKŁADAJ ŻADNYCH PRZEDMIOTÓW DO MONITORA

Nie dopuszczaj do sytuacji, aby we wnętrzu monitora znalazły się jakiekolwiek ciała stałe lub płyny, na przykład woda. W razie takiego zdarzenia, natychmiast odłącz monitor i skontaktuj się ze swym dostawcą lub z centrum serwisowym firmy iiyama. Używanie monitora z jakimikolwiek obcymi obiektami wewnątrz może spowodować pożar, porażenie prądem elektrycznym lub uszkodzenie.

#### USTAW MONITOR NA PŁASKIEJ, STABILNEJ POWIERZCHNI

Monitor może spowodować obrażenia ciała w razie upadku lub upuszczenia.

#### NIE UŻYWAJ MONITORA W POBLIŻU WODY

Nie używaj monitora w miejscach, gdzie mogłoby dojść do spryskania lub oblania monitora wodą, ponieważ mogłoby to spowodować pożar lub porażenie prądem elektrycznym.

#### MONITOR NALEŻY UŻY WAĆ PRZY OKREŚLONYM ZASILANIU

Zadbaj, aby monitor był używany tylko przy określonym zasilaniu energią elektryczną. Korzystanie z zasilania o niewłaściwym napięciu spowoduje nieprawidłowe działanie i może spowodować pożar lub porażenie prądem elektrycznym.

#### CHROŃ PRZEWODY

Nie rozciągaj, ani nie zginaj przewodu zasilającego, ani przewodu sygnałowego. Nie kładź monitora, ani żadnych innych ciężkich przedmiotów na przewodach. W przypadku uszkodzenia, przewody mogą spowodować pożar lub porażenie prądem elektrycznym.

#### NIEKORZYSTNE WARUNKI POGODOWE

Zaleca się nie używać monitora w czasie silnej burzy z wyładowaniami, ponieważ ustawiczne zaniki zasilania mogą spowodować nieprawidłowe działanie. Zaleca się także nie dotykać wtyczki w takich okolicznościach, ponieważ mogłoby to spowodować porażenie prądem elektrycznym.

## UWAGA

### MIEJSCE USTAWIENIA MONITORA
Nie ustawiaj monitora w miejscach, gdzie mogą wystąpić nagłe zmiany temperatury lub w przestrzeniach wilgotnych, zapylonych lub zadymionych, ponieważ mogłoby to spowodować pożar, porażenie prądem elektrycznym lub uszkodzenie. Należy również unikać takich miejsc, gdzie słońce świeci wprost na monitor.

### NIE UMIESZCZAJ MONITORA W MIEJSCACH STWARZAJĄCYH ZAGROŻENIE
W przypadku ustawienia monitora w nieodpowiednim miejscu, monitor może przewrócić się i spowodować obrażenia ciała. Należy także zadbać, aby na monitorze nie były umieszczane żadne ciężkie przedmioty. Wszystkie przewody powinny być ułożone w taki sposób, aby dzieci nie mogły ich pociągać, co mogłoby spowodować obrażenia ciała.

### UTRZYMUJ DOBRĄ WENTYLACJĘ
Monitor jest zaopatrzony w szczeliny wentylacyjne, aby chronić go przed przegrzaniem. Zasłonięcie tych szczelin może spowodować pożar. W celu zapewnienia odpowiedniego przepływu powietrza, monitor powinien być ustawiony w odległości przynajmniej 10 cm (lub 4 cale) od jakichkolwiek ścian. W żadnym razie nie wolno usuwać podstawki (stopki) monitora. Usunięcie podstawki spowoduje zablokowanie otworów wentylacyjnych na tyłach obudowy, co może spowodować przegrzanie monitora. Ustawianie monitora na tylnej stronie, na boku lub do góry nogami, lub na dywanie albo innym miękkim materiale może także spowodować zagrożenie.

### ODŁĄCZ PRZEWODY PRZED PRZESTAWIENIEM MONITORA
Przed przemieszczaniem monitora  wyłącz zasilanie, odłącz przewód zasilający od gniazdka oraz zadbaj o odłączenie przewodu sygnałowego. Jeżeli nie odłączysz tych przewodów, może dojść do pożaru lub porażenia  prądem elektrycznym.

### ODŁĄCZAJ PRZEWODY MONITORA
Gdy monitor ma nie być używany przez długi okres czasu, zaleca się pozostawienie monitora z odłączonymi przewodami.

### PRZY ODŁĄCZANIU PRZEWODU CHWYTAJ WTYCZKĘ
Aby odłączyć zasilacz, przewód zasilający lub przewód sygnałowy, zawsze odłączaj je trzymając za wtyczkę. Nigdy nie ciągnij samego przewodu, ponieważ może to spowodować pożar lub porażenie prądem elektrycznym.

### NIE DOTYKAJ WTYCZEK WILGOTNYMI DŁONIAMI
Wyjmowanie lub wkładanie wtyczki do gniazda wilgotnymi dłoniami może być przyczyną porażenia prądem elektrycznym.

### UMIESZCZANIE MONITORA NA KOMPUTERZE
Upewnij się, czy komputer jest wystarczająco wytrzymały, aby utrzymać masę monitora, ponieważ w przeciwnym razie może dojść do uszkodzenia komputera.

### UWAGA NA RĘCE I PALCE!
- Zachowaj ostrożność przy zmianie kąta ustawienia monitora, aby nie przygnieść sobie palców albo dłoni.
- Zachowaj ostrożność, by nie przytrzasnąć palców w czasie regulacji wysokości stopki i kąta nachylenia. (Tylko w przypadku monitorów z regulacją wysokości.)

### NIE UŻYWAJ MONITORA PRZEZ 24 GODZINY BEZ PRZERWY
Monitor nie jest zaprojektowany do 24 godzinnej pracy bez przerwy. Nie używaj monitora przez 24 godziny bez przerwy.

## INNE ZALECENIA

### ZALECENIA DOTYCZĄCE ERGONOMII
W celu wyeliminowania zmęczenia oczu nie używaj monitora ustawionego na jasnym tle lub w ciemnym pomieszczeniu. Aby zapewnić optymalne warunki oglądania, monitor powinien być ustawiony na wysokości tuż poniżej poziomu oczu i w odległości 40-60 cm (16-24 cali) od oczu. Kiedy używa się monitora przez długi okres czasu, zalecane jest przerywanie pracy co godzinę na dziesięć minut, ponieważ ciągłe patrzenie na ekran może spowodować przemęczenie wzroku.

## SPECJALNE UWAGI NA TEMAT MONITORÓW LCD

Przedstawione poniżej objawy są zjawiskami normalnymi w przypadku monitorów LCD i nie wskazują problemu.

**INFO**

- Przy pierwszym włączeniu monitora LCD, obraz może nie być dopasowany do obszaru wyświetlania ze względu na typ używanego komputera. W takim przypadku należy ustawić obraz we właściwym położeniu.
- Ze względu na naturę podświetlania, w początkowym okresie użytkowania może występować migotanie ekranu. Aby zapewnić wyeliminowanie migotania, należy wyłączyć zasilanie i włączyć je ponownie.
- W zależności od używanego wzoru na pulpicie, możesz stwierdzić niewielką nierównomierność jasności ekranu.
- Ze względu na właściwości ekranu LCD, po przełączeniu wyświetlanego obrazu może utrzymywać się powidok poprzedniego ekranu, jeśli ten sam obraz był wyświetlany przez kilka godzin. W takim przypadku, dzięki zmianie obrazu lub wyłączeniu zasilania na kilka godzin następuje powolna regeneracja ekranu.
- Gdy ekran pozostaje ciemny, migocze lub nie świeci, skontaktuj się ze swym dostawcą lub centrum serwisowym firmy iiyama w celu dokonania wymiany układu podświetlania. Nigdy nie przystępuj do samodzielnych napraw.

## OBSŁUGA KLIENTA

**INFO**

- Gdy musisz zwrócić swoje urządzenie do naprawy, a oryginalne opakowanie zostało wyrzucone, prosimy o skontaktowanie się ze swym dostawcą lub z centrum serwisowym firmy iiyama w celu uzyskania porady lub zastępczego opakowania.

## CZYSZCZENIE

**OSTRZEŻENIE**

- Jeśli podczas czyszczenia monitora dojdzie do wpadnięcia jakichkolwiek materiałów lub rozlania na monitor takich płynów jak woda, natychmiast odłącz przewód zasilający i skontaktuj się ze swym dostawcą lub z centrum serwisowym firmy iiyama.

**UWAGA**

- Przed rozpoczęciem czyszczenia monitora, należy ze względów bezpieczeństwa wyłączyć zasilanie i odłączyć przewody monitora.

**INFO**

- W celu ochrony panelu wyświetlacza LCD nie używaj twardych przedmiotów, aby nie doszło do zarysowania lub zatarcia ekranu.
- Nigdy nie stosuj żadnego z wymienionych poniżej silnych rozpuszczalników. Powodują one uszkodzenia obudowy i ekranu LCD.

| | |
|---|---|
| Rozcieńczalnik | Środki do czyszczenia w aerozolu |
| Czysta benzyna | Wosk |
| Środki czyszczące o działaniu ściernym | Rozpuszczalniki kwasowe lub zasadowe |

- Skutkiem pozostawania obudowy przez długi okres czasu w zetknięciu z jakimikolwiek produktami z gumy lub tworzyw sztucznych może być degeneracja lub odbarwienie materiału obudowy.

**OBUDOWA** Plamy można usuwać za pomocą ściereczki lekko zwilżonej roztworem łagodnego detergentu. Następnie należy wytrzeć obudowę miękką suchą szmatką.

**EKRAN LCD** Zaleca się okresowe czyszczenie za pomocą miękkiej, suchej szmatki.
Nie należy używać papierowych chusteczek higienicznych, ponieważ mogą one powodować uszkodzenia ekranu LCD.

# ZANIM URUCHOMISZ MONITOR

## WŁAŚCIWOŚCI

- **Obsługuje rozdzielczości do 1280 × 1024**
- **Wysoki kontrast 1000:1 (typowy), dostępna funkcja Adv. Contrast / Jasność 250 cd/m$^2$ (typowy) / szybki czas reakcji 5 ms (typowy)**
- **Cyfrowe wygładzanie znaków**
- **Automatyczna konfiguracja**
- **Głośniki Stereo 2 x 1W**
- **Zgodność ze standardem Plug & Play VESA DDC2B**
  **Zgodność z systemami Windows® XP/Vista/7/8**
- **Zarządzanie energią (zgodność ze standardem ENERGY STAR® i VESA DPMS)**
- **Ergonomiczna budowa: Certyfikat zgodnosci z normami TCO Certified**
- **Zgodność ze standardem zamocowania VESA (100mm×100mm)**
- **Miejsce na blokadę zabezpieczającą**

POLSKI

## KONTROLA ZAWARTOŚCI OPAKOWANIA

Wraz z monitorem LCD dostarczane są wymienione poniżej akcesoria. Sprawdź, czy znajdują się one w opakowaniu. Jeżeli brakuje któregoś z poniższych elementów lub jest on uszkodzony, należy powiadomić o tym sprzedawcę lub najbliższego przedstawiciela firmy iiyama.

- Przewód zasilający*1
- Przewód sygnałowy ze złączem D-Sub
- Przewód DVI-D
- Przewód audio
- Podstawa stopki
- Ramię stopki*2
- Śruba mocująca podstawę i stopkę*3
- Uchwytu Kablowego
- Instrukcja bezpieczeństwa
- Skrócona instrukcja obsługi

**UWAGA**

*1 Parametry znamionowe przewodu zasilającego dla obszarów, gdzie stosowane jest napięcie 120V w sieci, wynoszą 10A/125V. Jeżeli korzystasz z zasilania o wyższych parametrach znamionowych niż podane powyżej, musi być stosowany przewód zasilający o parametrach znamionowych 10A/250V. Pamiętaj, iż używanie nieoryginalnego kabla zasilającego skutkuje utratą wszelkich praw gwarancyjnych.

*2 Tylko dla ProLite E1980SD.

*3 Tylko dla ProLite B1980SD.

# INSTALACJA NA ŚCIANIE

## OSTRZEŻENIE

- Jeśli chcesz powiesić monitor na ścianie, użyj śruby M4 z podkładką. Jej długość dostosuj go grubości uchwytu tak, aby długość śruby “L” wynosiła 7 mm. Dłuższa śruba może uszkodzić części elektryczne wewnątrz monitora i w konsekwencji doprowadzić do porażenia prądem lub uszkodzenia monitora.
- Przed zamontowaniem monitora na ścianie/suficie prosimy sprawdzić, czy utrzymają one wagę monitora.

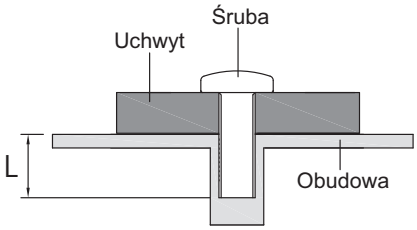


POLSKI

## INSTALOWANIE I DEMONTOWANIE STOJAKA : ProLite B1980SD

**UWAGA**

- Umieścić monitor na stabilnej powierzchni. Monitor może spowodować obrażenia ciała lub uszkodzenia w razie upadku lub upuszczenia.
- Nie narażaj monitora na większe wstrząsy, gdyż może to doprowadzić do jego uszkodzenia.
- Przed zdemontowaniem lub zamontowaniem stojaka odłącz przewody monitora, aby uniknąć porażenia prądem elektrycznym lub uszkodzenia.

**<Zamontowanie>**

① Umieść kawałek miękkiego materiału na stole, by zabezpieczyć monitor przed zadrapaniem. Połóż monitor płasko na stole przodem do dołu.
② Przymocuj podstawę stopki do monitora.
③ Dokręć mocno podstawę do monitora za pomocą śruby i opuść ucho śruby w dół.
④ Nałóż Uchwytu Kablowego.

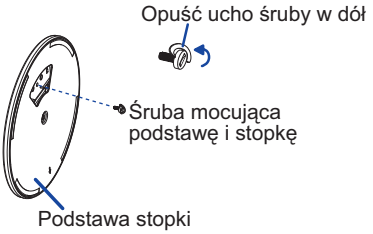


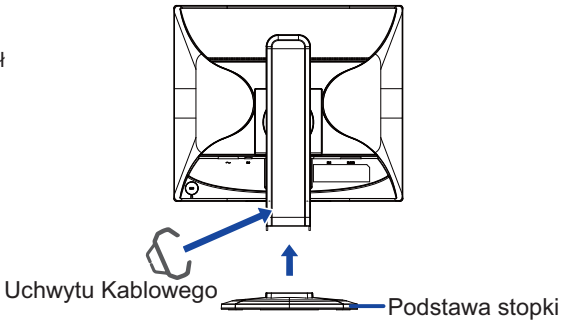


**<Demontowanie>**

① Umieść kawałek miękkiego materiału na stole, by zabezpieczyć monitor przed zadrapaniem. Połóż monitor płasko na stole przodem do dołu.
② Pociągnij ucha śrub do góry, następnie wyjmij śrubki i podstawę stopki.

POLSKI

## MONTAŻ I DEMONTAŻ STOPKI : ProLite E1980SD

**UWAGA**

- Umieść monitor na stabilnej powierzchni. Monitor może spowodować obrażenia ciała lub uszkodzenia w razie upadku lub upuszczenia.
- Nie narażaj monitora na większe wstrząsy, gdyż może to doprowadzić do jego uszkodzenia.
- Przed zdemontowaniem lub zamontowaniem stojaka odłącz przewody monitora, aby uniknąć uszkodzeń lub porażenia prądem elektrycznym.

**<Montaż>**

① Umieść kawałek miękkiego materiału na stole, by zabezpieczyć monitor przed zadrapaniem. Połóż monitor płasko na stole przodem do dołu.
② Przytrzymaj monitor i wciśnij ramię stopki.
③ Przytrzymaj monitor i wciśnij podstawę stopki.
④ Włóż uchwyt na kable w otwór.

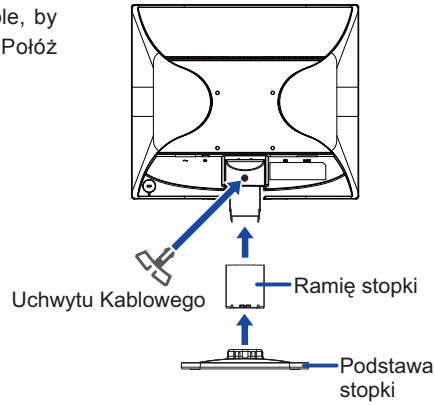


**<Demontaż>**

① Umieść kawałek miękkiego materiału na stole, by zabezpieczyć monitor przed zadrapaniem. Połóż monitor płasko na stole przodem do dołu.
② Przytrzymaj wciśnięte wewnętrzne haczyki i usuń podstawę stopki.
③ Wewnątrz stopki znajdują się dwie blokady. Zowlnij je przy użyciu patyczka. Usuń stopkę.

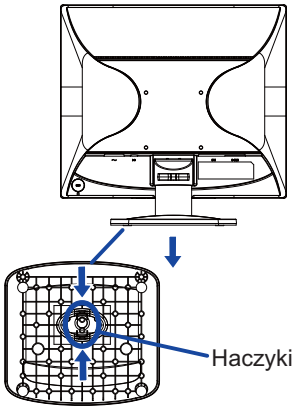


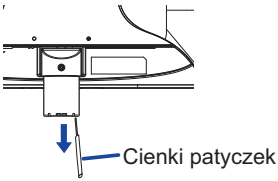


POLSKI

## ELEMENTY STERUJĄCE I ZŁĄCZA : ProLite B1980SD

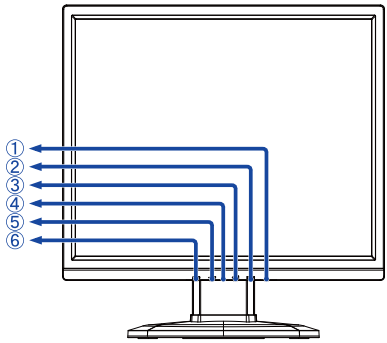


<Przód>

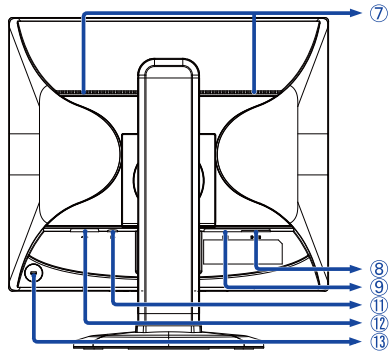


<Tył>

① Przełącznik zasilania ( ⏻ )

② Przycisk Menu (MENU)

③ Przycisk + / Głośność ( + / 🔈 )

④ Wskaźnik zasilania

**INFO** Niebieski: normalne działanie
Pomarańczowy: zarządzanie energią

⑤ Przycisk - / ECO ( - / 🍃 )

⑥ Przycisk Auto (AUTO)

⑦ Głośniki

⑧ 15-stykowe złącze D-SUB mini (D-SUB)

⑨ 24-stykowe złącze DVI-D (DVI)

⑪ Złącze audio ( ((( ))) )

⑫ Gniazdo zasilania prądem przemiennym (AC IN)

⑬ Miejsce na blokadę zabezpieczającą

**INFO** Mocując odpowiedni kabel zabezpieczający z blokadą ochronisz monitor przed kradzieżą lub przestawieniem.

POLSKI

## ELEMENTY STERUJĄCE I ZŁĄCZA : ProLite E1980SD

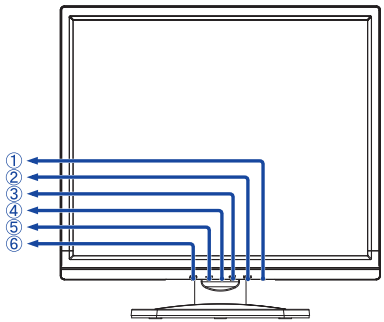


<Przód>

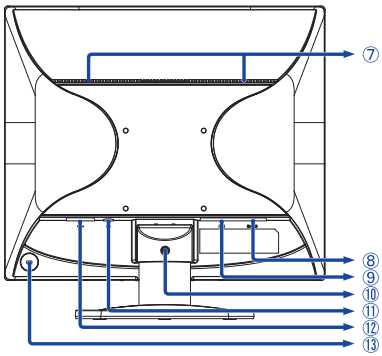


<Tył>

① Przełącznik zasilania ( ⏻ )

② Przycisk Menu (MENU)

③ Przycisk + / Głośność ( + / 🔈 )

④ Wskaźnik zasilania

**INFO** Niebieski: normalne działanie
Pomarańczowy: zarządzanie energią

⑤ Przycisk - / ECO ( - / 🍃 )

⑥ Przycisk Auto (AUTO)

⑦ Głośniki

⑧ 15-stykowe złącze D-SUB mini (D-SUB)

⑨ 24-stykowe złącze DVI-D (DVI)

⑩ Otwór montażowy na uchwyt na kable

⑪ Złącze audio ( ((( ⋙ ) )

⑫ Gniazdo zasilania prądem przemiennym (AC IN)

⑬ Miejsce na blokadę zabezpieczającą

**INFO** Mocując odpowiedni kabel zabezpieczający z blokadą ochronisz monitor przed kradzieżą lub przestawieniem.

POLSKI

## PODŁĄCZANIE MONITORA : ProLite B1980SD

① Upewnij się, czy komputer i monitor są wyłączone.
② Przewodem sygnałowym połącz monitor z komputerem.
③ Połącz monitor ze sprzętem audio wykorzystując przewód audio do komputera, jeśli masz zamiar korzystać z funkcji audio.
④ Podłącz przewód zasilający najpierw do monitora, a następnie do gniazdka elektrycznego.
⑤ Włącz monitor i komputer.

**INFO**

- Przewody sygnałowe używane do łączenia komputera z monitorem mogą być różne w zależności od typu używanego komputera. Nieprawidłowe połączenie może spowodować poważne uszkodzenie zarówno monitora, jak i komputera. Przewód dostarczany wraz z monitorem to standardowy przewód z złączem. Jeżeli potrzebny jest specjalny przewód, skontaktuj się ze swym sprzedawcą lub najbliższym przedstawicielem firmy iiyama.
- W przypadku podłączenia do komputera Macintosh, skontaktuj się ze swym sprzedawcą lub najbliższym przedstawicielem firmy iiyama w celu uzyskania odpowiedniego złącza przejściowego.
- Należy zadbać o dokręcenie śrub zabezpieczających na obu końcach przewodu sygnałowego.

[Przykład podłączenia]

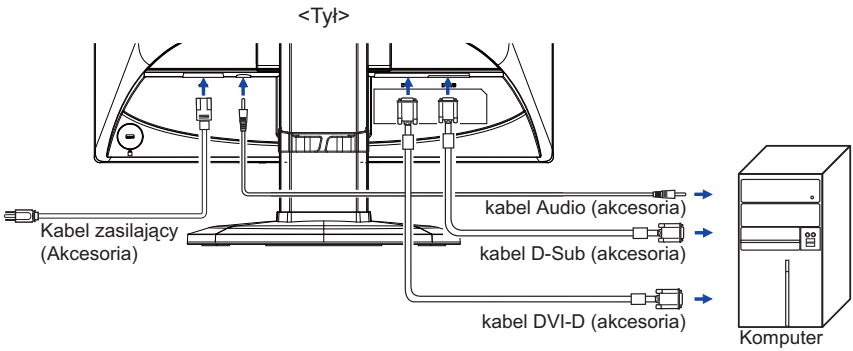


**[ Uchwyt na kable ]**

①Zbierz kable z tyłu stopki.
②Przełóż kable przez uchwyt.

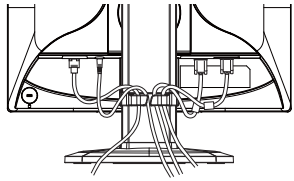

POLSKI

## PODŁĄCZANIE MONITORA : ProLite E1980SD

① Upewnij się, czy komputer i monitor są wyłączone.
② Przewodem sygnałowym połącz monitor z komputerem.
③ Połącz monitor ze sprzętem audio wykorzystując przewód audio do komputera, jeśli masz zamiar korzystać z funkcji audio.
④ Podłącz przewód zasilający najpierw do monitora, a następnie do gniazdka elektrycznego.
⑤ Włącz monitor i komputer.

**INFO**

- Przewody sygnałowe używane do łączenia komputera z monitorem mogą być różne w zależności od typu używanego komputera. Nieprawidłowe połączenie może spowodować poważne uszkodzenie zarówno monitora, jak i komputera. Przewód dostarczany wraz z monitorem to standardowy przewód z złączem. Jeżeli potrzebny jest specjalny przewód, skontaktuj się ze swym sprzedawcą lub najbliższym przedstawicielem firmy iiyama.
- W przypadku podłączenia do komputera Macintosh, skontaktuj się ze swym sprzedawcą lub najbliższym przedstawicielem firmy iiyama w celu uzyskania odpowiedniego złącza przejściowego.
- Należy zadbać o dokręcenie śrub zabezpieczających na obu końcach przewodu sygnałowego.

[Przykład podłączenia]

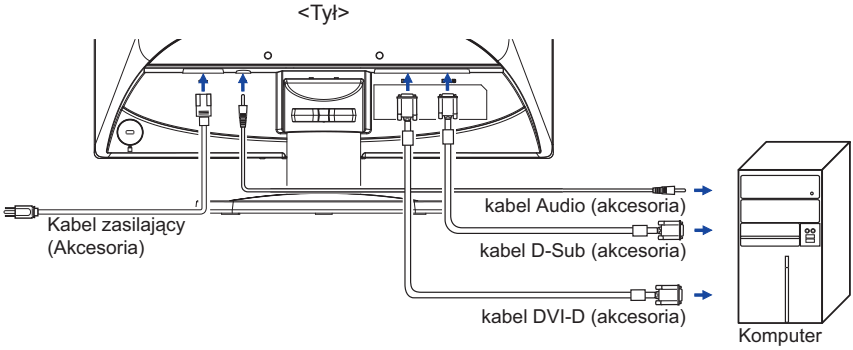


**[ Uchwyt na kable ]**

①Zbierz kable z tyłu stopki.
②Przełóż kable przez uchwyt.

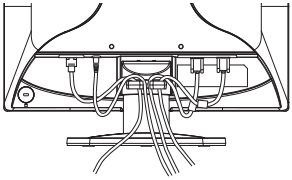

POLSKI

## USTAWIENIA KOMPUTERA

■ Synchronizacja sygnałów
Patrz tabela synchronizacji dla podstawowych rozdzielczości w rozdziale SYNCHRONIZACJA na stronie 30.

## REGULACJA WYSOKOŚCI I KĄTA WIDZENIA : ProLite E1980SD

■ Optymalna praca przy monitorze polega na bezpośrednim, prostopadłym patrzeniu na ekran.
■ Przytrzymaj podstawę tak by monitor nie przewrócił się podczas ustawiania kąta nachylenia monitora.
■ Istnieje możliwość zmiany kąta nachylenia monitora o 21° w tył i 4° do przodu.
■ Aby zapewnić korzystną dla zdrowia i rozluźnioną pozycję ciała, kiedy korzysta się z monitora na stanowisku roboczym z monitorem ekranowym, zalecany kąt pochylenia nie powinien przekraczać 10 stopni. Dostosuj kąt monitora do własnych preferencji.

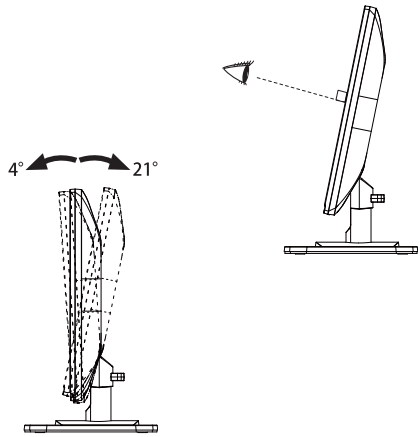


**UWAGA**
■ Podczas zmiany kąta nachylenia panela nie dotykaj ekranu LCD. W przeciwnym razie istnieje ryzyko uszkodzenia ekranu.
■ Zachowaj ostrożność przy zmianie kąta ustawienia monitora, aby nie przygnieść sobie palców albo dłoni.

POLSKI

## REGULACJA WYSOKOŚCI I KĄTA WIDZENIA : ProLite B1980SD

- Optymalna praca przy monitorze polega na bezpośrednim, prostopadłym patrzeniu na ekran.
- Przy zmianie kąta nachylenia panela przytrzymaj podstawkę monitora jedną ręką, aby uniknąć przewrócenia urządzenia.
- Panel LCD można ustawić na maksymalnej wysokości 130 mm. Kąty nachylenia względem użytkownika mogą wynosić do 160º w lewo i prawo, do 22º w tył i 5° do przodu.

**UWAGA**

- Podczas zmiany kąta nachylenia panela nie dotykaj ekranu LCD. W przeciwnym razie istnieje ryzyko uszkodzenia ekranu.
- Zachowaj ostrożność przy zmianie kąta ustawienia monitora, aby nie przygnieść sobie palców albo dłoni.
- Zachowaj ostrożność, by nie przytrzasnąć palców w czasie regulacji wysokości stopki i kąta nachylenia.

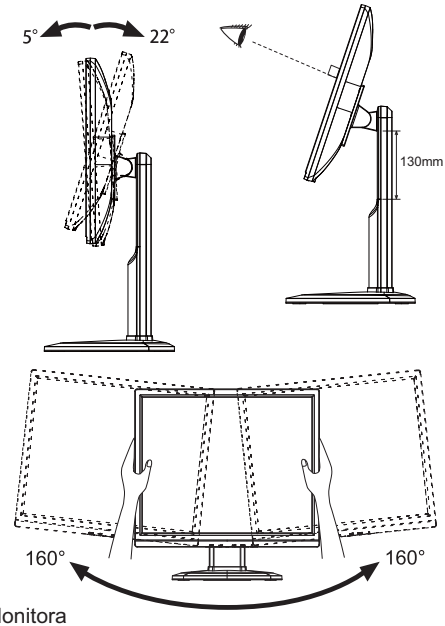

## OBRACANIE PANELU : ProLite B1980SD

① Ustaw maksymalną wysokość panelu LCD.

② Obróć panel o 90° w prawo (zgodnie z ruchem wskazówek zegara), do trybu portretowego.
Aby powrócić do ustawienia normalnego (tryb krajobrazowy), przekręć panel o 90° w lewo (przeciwnie do ruchu wskazówek zegara.)

**UWAGA**

- Próba obracania panelu bez uprzedniego ustawienia jego maksymalnej wysokości może skutkować uszkodzeniem podstawy monitora.
- Aby odpowiednio obrócić również zawartość całego ekranu, potrzebne jest odpowiednie oprogramowanie.

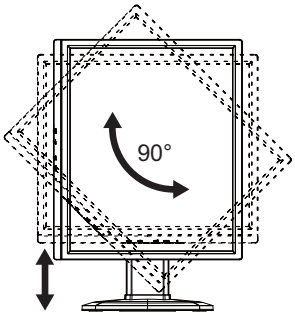


③ Ustaw panel LCD według własnych preferencji.

# OBSŁUGA MONITORA

W celu zapewnienia najlepszego obrazu, monitor LCD firmy iiyama otrzymał w fabryce predefiniowane ustawienia synchronizacji (patrz str. 30). Możesz także dostosować obraz wykonując przedstawione poniżej operacje na przyciskach. Aby uzyskać więcej szczegółowych informacji na temat regulacji obrazu, zapoznaj się z tematem REGULACJA PARAMETRÓW EKRANU na stronie 21.

① **Naciśnij przycisk MENU, aby uruchomić funkcję Menu ekranowego (OSD). Są tutaj dodatkowe pozycje menu, które można przełączać przyciskami + / - .**

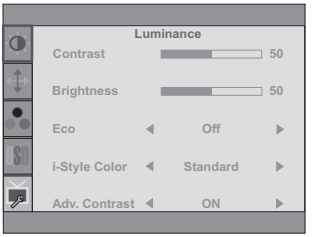


② **Wybierz pozycję menu, zawierającą ikonę regulacji dotyczącą regulacji, jaką chcesz przeprowadzić. Naciśnij przycisk MENU. Następnie użyj przycisków + / - do wyróżnienia ikony żądanej regulacji.**

③ **Naciśnij ponownie przycisk MENU. Używając przycisków + / - dokonaj odpowiedniej regulacji lub ustawienia.**

④ **Naciśnij przycisk AUTO, aby opuścić menu, a wprowadzone ustawienia zostaną automatycznie zapisane.**

Na przykład, aby dokonać korekty położenia w pionie, wybierz pozycję menu Image Setup, a następnie naciśnij przycisk MENU. Potem wybierz V. Position + / - .
Po naciśnięciu przycisku MENU pojawi się ekran regulacji. Wtedy użyj przycisków + / - do zmiany ustawienia położenia w pionie. Położenie całego wyświetlanego obrazu będzie zmieniać się na bieżąco zgodnie z wprowadzanymi zmianami.
Na koniec naciśnij przycisk AUTO, który kończy regulację, a wszystkie zmiany są zapisywane w pamięci.

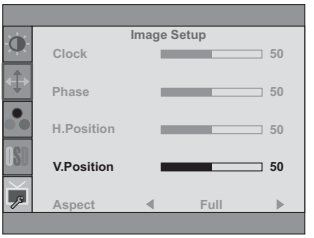


**UWAGA**

- W przypadku wstrzymania operacji na przyciskach podczas przeprowadzania regulacji, Menu ekranowe zniknie po upływie okresu czasu zdefiniowanego w ustawieniu Timeout. Również naciśnięcie przycisku AUTO powoduje szybkie wyłączenie Menu ekranowego.
- W chwili zniknięcia Menu ekranowego następuje zapisanie w pamięci wszelkich wprowadzonych zmian. Należy unikać wyłączania zasilania, kiedy korzysta się z Menu ekranowego.
- Regulacje parametrów H. / V. Position, Clock oraz Phase są zapisywane dla każdego kaktowania sygnałów oddzielnie. Z wyjątkiem tych parametrów, wszystkie pozostałe regulacje posiadają tylko jedno ustawienie, które dotyczy wszystkich wartości taktowania sygnałów.

# ZAWARTOŚĆ MENU REGULACJA

## Luminance

| Element regulacji | Problem / Opcja | | Przyciski, które należy naciskać |
|---|---|---|---|
| Contrast<br>Kontrast | Zbyt mdły obraz<br>Zbyt intensywny obraz | | + <br>− |
| Brightness *<br>Jasność | Zbyt ciemny obraz<br>Zbyt jasny obraz | | + <br>− |
| Eco<br>Eco **Direct** | Off | Normalne | |
| | Mode1 | Jasność lub podświetlenie są zredukowane. | |
| | Mode2 | Jasność lub podświetlenie są zredukowane bardziej niż w Trybie1 (Mode1). | |
| | Mode3 | Jasność lub podświetlenie są zredukowane bardziej niż w Trybie2 (Mode2). | |
| i-Style Color<br>i-Style Color | Standard | Ogólny dla środowiska Windows i domyślnych ustawień monitora. | |
| | Text | Do edycji i oglądania tekstu. | |
| | Internet | Do środowiska internetowego. | |
| | Game | Do gier. | |
| | Movie | Do oglądania filmów. | |
| | Sports | Do oglądania sportu. | |
| Adv. Contrast<br>Adv. Contrast | On | Podwyzszony wspolczynnik kontrast. | |
| | Off | Normalne | |

**INFO** Funkcja Adv. Contrast reguluje jasność obrazu i poziom kontrastu w czasie oglądania filmów. Regulacje Kontrastu, Jasności, sRGB, ECO i i-Style Color są niedostępne, kiedy włączona jest funkcja Adv. Contrast.

* Dokonaj regulacji parametru Brightness, gdy używasz monitora w ciemnym pomieszczeniu i odnosisz wrażenie, że obraz jest zbyt jasny.

## Direct

Wykonując poniższe operacje na przyciskach możesz pominąć te elementy Menu i wyświetlić bezpośrednio skalę regulacji.

- ECO : Naciśnij przycisk -, kiedy nie jest wyświetlane Menu ekranowe.

POLSKI

## Image Setup

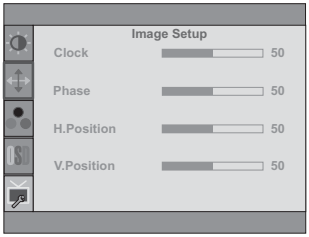


| Element regulacji | Problem / Opcja | Przyciski, które należy naciskać |
|---|---|---|
| Clock*1,2<br>Taktowanie | Obraz zbyt wąski<br>Obraz zbyt szeroki | +<br>– |
| Phase*1,2<br>Faza | Służy do korekcji migotania tekstu lub linii | +<br>– |
| H. Position*2<br>Ustawienie poziome | Obraz jest za bardzo na lewo<br>Obraz jest za bardzo na prawo | +<br>– |
| V. Position*2<br>Ustawienie pionowe | Obraz zbyt nisko<br>Obraz zbyt wysoko | +<br>– |

*1 Zapoznaj się z tematem REGULACJA PARAMETRÓW EKRANU na stronie 21.

*2 Tylko analogowy sygnał wejściowy.

POLSKI

## Color Temp.

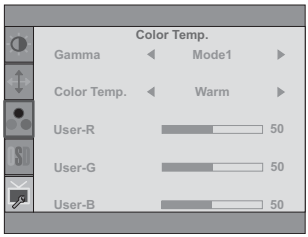


| Element regulacji | Problem / Opcja | | Przyciski, które należy naciskać |
|---|---|---|---|
| Gamma<br>Gamma | Mode1 | Normalne | |
| | Mode2 | Wysoki kontrast | |
| | Mode3 | Ciemny | |
| Color Temp.<br>Kolor Temp. | User | User-R | Zbyt słaby + |
| | | User-G | Zbyt mocny − |
| | | User-B | |
| | Warm | Zielonkawa biel | |
| | Normal | Żółtawa biel | |
| | Cool | Niebieskawa biel | |
| | sRGB | sRGB | |

**INFO**

- sRGB jest międzynarodowym standardem, który definiuje i ujednolica wyświetlanie kolorów przez różne urządzenia.
- Regulacje Jasności, Kontrastu, Gamma i ECO są niedostępne, gdy włączony jest tryb sRGB.

POLSKI

## OSD Setup

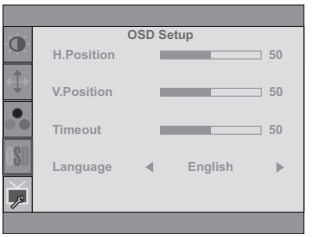


| Element regulacji | Problem / Opcja | Przyciski, które należy naciskać |
|---|---|---|
| H.Position<br>Ustawienie poziome | OSD jest za bardzo na lewo<br>OSD jest za bardzo na prawo | + <br>– |
| V.Position<br>Ustawienie pionowe | OSD zbyt nisko<br>OSD zbyt wysoko | + <br>– |
| Timeout<br>Czas | Możesz ustawić czas wyświetlania OSD display od 5 do 60 sekund. | + <br>– |

| Language<br>Język | | | | |
|---|---|---|---|---|
| | English | Angielski | Portuguese | Portugalski |
| | Deutsch | Niemiecki | 简体中文 | Chiński (uproszczony) |
| | Français | Francuski | Русский | Rosyjski |
| | Español | Hiszpański | 日本語 | Japoński |
| | Italiano | Włoski | | |

POLSKI

## Extra

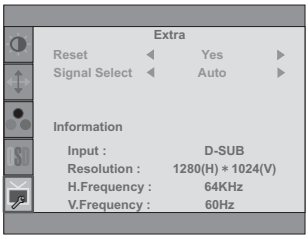


| Element regulacji | Problem / Opcja | Przyciski, które należy naciskać |
|---|---|---|
| Reset<br>Przywróć | Yes | Przywracane są ustawienia fabryczne. |
| | No | Powrót do Menu. |
| Signal Select<br>Wejście **Direct** | Auto | Automatyczny wybór wejścia sygnału. |
| | D-sub | Wybierz Analogowy sygnał wejściowy. |
| | DVI | Wybierz Cyfrowy (DVI) sygnał wejściowy. |

**INFO** Jeśli dostępne jest tylko jedno źródło sygnału, AUTO wybierane jest automatycznie.
Jeśli dostępnych jest klika źródeł sygnału i zostanie wybrane jedno z nich, opcja AUTO jest niedostępna.
Jeśli podłączonych jest kilka wejść sygnału, monitor po wyłączeniu i ponownym włączeniu może nie rozpoznać ostatnio używanego.
Możliwe jest to tylko w przypadku ustawienia konkretnego wejścia sygnału.

| | |
|---|---|
| Information<br>Informacje | Wyświetlane są informacje dotyczące bieżącego sygnału wejściowego, doprowadzanego z karty graficznej komputera.<br>**INFO** Więcej informacji na temat rozdzielczości oraz częstotliwości odświeżania można znaleźć w instrukcji obsługi karty graficznej. |

## Direct

Wykonując poniższe operacje na przyciskach możesz pominąć te elementy Menu i wyświetlić bezpośrednio skalę regulacji.

- Signal Select: Naciśnij przycisk AUTO kiedy Menu nie jest wyświetlane, pokaże się następujące Menu.
  Wybierz wejście sygnału przy naciśnij przycisk AUTO i naciśnij przycisk MENU.

POLSKI

## Direct

Wykonując poniższe operacje na przyciskach możesz pominąć te elementy Menu i wyświetlić bezpośrednio skalę regulacji.

● Volume: Naciśnij przycisk +, kiedy nie jest wyświetlane Menu ekranowe.

| Element regulacji | Problem / Opcja | Przyciski, które należy naciskać |
|---|---|---|
| Volume<br>Poziom Dźwięku | Zbyt cicho<br>Zbyt głośno | + <br>– |

● Auto Adjust: Przytrzymaj wciśnięty przycisk AUTO przez 3-4 sekundy, kiedy Menu nie jest wyświetlane.

Tylko analogowy sygnał wejściowy

| Element regulacji | Problem / Opcja | Przyciski, które należy naciskać |
|---|---|---|
| Auto Adjust *<br>Autokonfiguracja | Automatyczna regulacja parametrów H. / V. Position, Clock oraz Phase. | |

* Aby uzyskać najlepsze rezultaty, regulację Autokonfiguracja należy przeprowadzać korzystając z obrazu kontrolnego regulacji. Zapoznaj się z tematem REGULACJA PARAMETRÓW EKRANU na stronie 21.

● Blokada:

**<OSD>**

Włączając monitor naciśnij przycisk MENU, włączy/wyłączy to funkcję blokady przycisków.

**<POWER / OSD>**

Przytrzymaj wciśnięty przycisk MENU przez 10 sekund, kiedy Menu nie jest wyświetlane, aby włączyć/wyłączyć blokadę przycisków/prądu.

## REGULACJA PARAMETRÓW EKRANU

Kiedy zostanie wybrany PC sygnał wejściowy (Analog input), wykonanie poniższej procedury regulacji obrazu umożliwia uzyskanie żądanej jakości obrazu.

- Regulacje parametrów obrazu przedstawione w tej instrukcji obsługi zapewniają ustawienie położenia oraz zminimalizowanie migotania lub rozmycia obrazu dla konkretnego, używanego komputera.
- Monitor zapewnia uzyskanie najlepszej jakości obrazu przy rozdzielczości 1280 × 1024, lecz nie może zapewnić tego przy rozdzielczościach niższych od 1280 × 1024, ponieważ wtedy następuje automatyczne rozciągnięcie obrazu w celu dopasowania do rozmiarów pełnego ekranu. Podczas normalnego użytkowania monitora zaleca się stosowanie rozdzielczości 1280 × 1024.
- Wyświetlany tekst lub linie będą rozmyte lub niejednakowej grubości, kiedy następuje rozciąganie obrazu ze względu na proces powiększania ekranu.
- Lepiej jest dokonywać regulacji położenia i częstotliwości za pomocą elementów sterujących monitora niż przy użyciu oprogramowania komputera, bądź programów narzędziowych.
- Regulacji należy dokonywać po okresie nagrzewania trwającym przynajmniej trzydzieści minut.
- Po wykonaniu regulacji Auto Image Adjust może być konieczna dodatkowa regulacja w zależności od ustawień rozdzielczości i taktowania sygnałów.
- Funkcja Auto Image Adjust może nie działać prawidłowo, kiedy wyświetlany jest inny obraz niż obraz kontrolny regulacji ekranu. W takim przypadku konieczna jest regulacja ręczna.

Istnieją dwie metody regulacji parametrów ekranu. Jedna metoda to automatyczna regulacja parametrów Position, Clock i Phase. Druga metoda polega na ręcznym wykonaniu każdej z tych regulacji.
Najpierw wykonaj regulację Auto Image Adjust, kiedy monitor zostanie przyłączony do komputera lub nastąpi zmiana rozdzielczości. Jeśli po wykonaniu regulacji Auto Image Adjust ekran migocze lub jest rozmyty, konieczne jest wykonanie regulacji ręcznych. Obie te regulacje powinny być wykonywane z wykorzystaniem obrazu kontrolnego regulacji ekranu (Test.bmp), który można uzyskać poprzez witrynę sieci Web firmy IIYAMA (http://www.iiyama.pl - zakładka Serwis - > Pobierz).

Wykonanie poniższej procedury regulacji obrazu umożliwia uzyskanie żądanej jakości obrazu.
W tej instrukcji obsługi przedstawiono wykonywanie regulacji w środowisku systemu operacyjnego Windows® OS.

① **Ustaw wyświetlanie obrazu w optymalnej rozdzielczości.**

② **Ustaw obraz Test.bmp (obraz kontrolny regulacji ekranu) jako tło pulpitu.**

**INFO**
- Dowiedz się w odpowiedniej dokumentacji, jak to zrobić.
- Obraz Test.bmp został przygotowany w rozdzielczości 1280 × 1024. W oknie dialogowym ustawiania tła pulpitu wybierz wyświetlanie obrazu na środku.

[Obraz kontrolny regulacji]

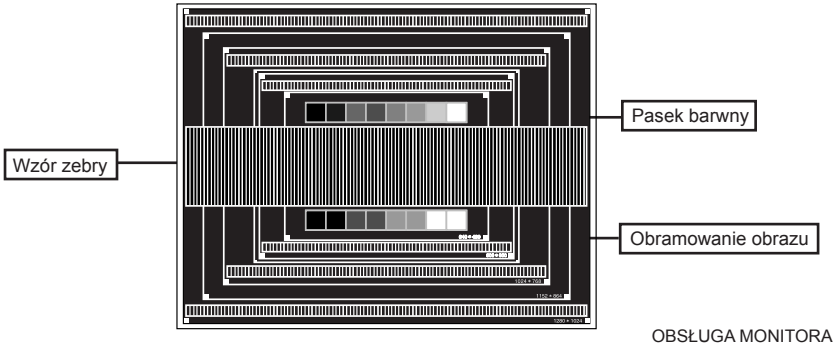


POLSKI

③ **Naciśnij i przytrzymaj przycisk AUTO przez na około 3-4 sekundy. (Auto Adjust)**

④ **Dokonaj ręcznej regulacji obrazu wykonując poniższą procedurę, kiedy obraz migocze lub jest rozmyty lub obraz nie jest dopasowany do rozmiaru ekranu po wykonaniu regulacji Auto Image Adjust.**

⑤ **Dokonaj regulacji położenia w V.Position, tak aby obramowanie obrazu było dopasowane do obszaru wyświetlania.**

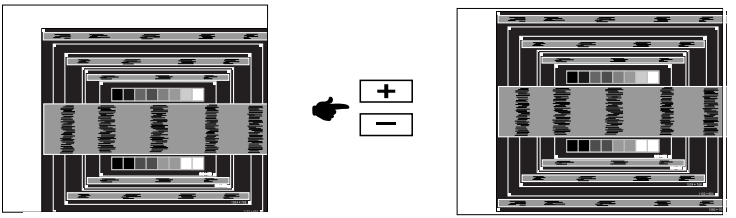

⑥ **1) Dokonaj regulacji położenia w H.Position, tak aby obramowanie obrazu było dosunięte do lewej krawędzi obszaru wyświetlania.**

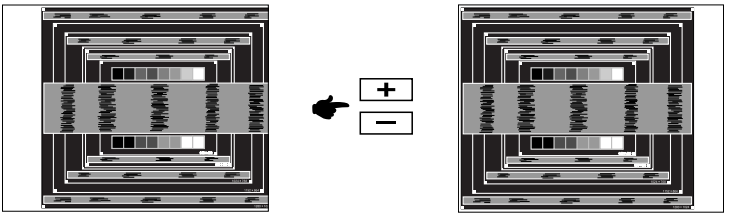

**2) Rozciągnij obramowanie obrazu z prawej strony w taki sposób, aby dosunąć ją do prawej krawędzi obszaru wyświetlania poprzez regulację częstotliwości taktowania zegara obrazu (Clock).**

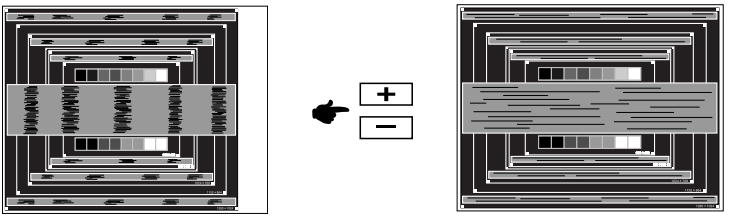

**INFO**

- Gdy obramowanie z lewej strony obrazu odsunie się od lewej krawędzi obszaru wyświetlania podczas regulacji Clock, wykonaj czynności regulacyjne 1) i 2).
- Inny sposób wykonania regulacji Clock polega na skorygowaniu pionowych linii falistych na wzorze zebry obrazu kontrolnego.
- Podczas wykonywania regulacji Clock, H.Position oraz V.Position może występować migotanie obrazu.
- Jeżeli po wykonaniu regulacji Clock okaże się, że obramowanie obrazu kontrolnego jest większe lub mniejsze niż obszar wyświetlania danych, powtórz czynności od ③.

⑦ **Dokonaj regulacji Phase w celu skorygowania poziomych falistych linii, migotania lub rozmycia w obszarze wzoru zebry obrazu kontrolnego.**

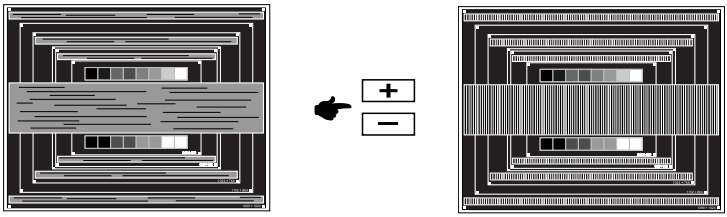


**INFO**

- Jeżeli na części ekranu nadal występuje silne migotanie lub rozmycie, powtórz czynności ⑥ i ⑦ , ponieważ regulacja Clock może nie być właściwa. Jeśli ekran nadal migocze lub jest rozmyty, ustaw niższą wartość częstotliwości odświeżania (60Hz) i ponownie powtórz czynności regulacyjne od ③.
- Dokonaj regulacji H.Position po wykonaniu regulacji Phase, jeśli podczas tej regulacji nastąpiła zmiana położenia w poziomie.

⑧ **Wykonaj regulację Brightness oraz Color, aby uzyskać żądaną jakość obrazu po wykonaniu regulacji Clock oraz Phase.**

**Ustaw z powrotem swoje ulubione tło pulpitu.**

## FUNKCJA ZARZĄDZANIA ENERGIĄ

Funkcja zarządzania energią tego produktu jest zgodna z wymaganiami oszczędzania energii standardów ENERGY STAR® i VESA DPMS. Jeżeli ta funkcja jest aktywna, zapewnia automatyczne redukowanie niepotrzebnego zużycia energii przez monitor, kiedy komputer nie jest używany.
Aby można było korzystać z tej funkcji, monitor musi być przyłączony do komputera zgodnego ze standardem VESA DPMS. Monitor przechodzi do trybu zarządzania energią, jak to przedstawiono poniżej. Funkcja zarządzania energią, wraz z wszelkimi ustawieniami zegarów, jest konfigurowana przez system operacyjny. W podręczniku systemu operacyjnego możesz sprawdzić konfigurację zarządzania energią.

■ Tryb Zarządzanie energią
Kiedy zostaną wyłączone sygnały synchronizacji pionowej i poziomej z komputera, monitor przechodzi do trybu Zarządzania energią, który zapewnia obniżenie zużycia energii do poziomu poniżej 0.5W. Ekran staje się ciemny, a wskaźnik zasilania zmienia kolor na pomarańczowy. Po ponownym dotknięciu klawiatury lub myszki następuje wyjście z trybu Zarządzania energią i obraz pojawia się po kilku sekundach.

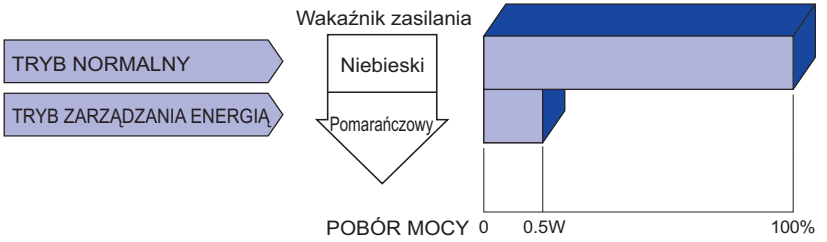


**INFO**

■ Monitor zużywa energię elektryczną nawet po przejściu do trybu zarządzania energią. Aby uniknąć niepotrzebnego zużywania energii, wyłączaj zasilanie monitora, kiedy nie jest używany, w nocy lub podczas weekendów.

■ Jest możliwe, że będzie włączony sygnał wideo z komputera, kiedy brakuje sygnałów synchronizacji pionowej lub poziomej. W takiej sytuacji funkcja ZARZĄDZANIE ENERGIĄ może nie działać prawidłowo.

# ROZWIĄZYWANIE PROBLEMÓW

Gdy monitor nie działa prawidłowo, wykonaj poniższe czynności w celu znalezienia prawdopodobnego rozwiązania problemu.

1. W zależności od występującego problemu wykonaj regulacje przedstawione w punkcie OBSŁUGA MONITORA. Gdy nie zapewnia to przywrócenia obrazu, przejdź do czynności 2.
2. Jeżeli nie możesz znaleźć stosownej pozycji regulacji w punkcie OBSŁUGA MONITORA lub problem nie ustępuje, wykonaj poniższe czynności kontrolne.
3. W przypadku gdy zetknąłeś się z problemem, który nie został opisany poniżej lub nie możesz skorygować tego problemu, zaprzestań użytkowania monitora i skontaktuj się ze swoim dostawcą lub centrum serwisowym firmy iiyama w celu uzyskania dodatkowej pomocy.

| Problem | Sprawdź |
|---|---|
| ① Obraz nie wyświetla się. | |
| (Nie świeci wskaźnik zasilania.) | ☐ Czy przewód zasilania jest prawidłowo umieszczony w gnieździe.<br>☐ Czy zostało włączone zasilanie.<br>☐ Czy w gnieździe prądu przemiennego jest napięcie - sprawdź podłączając inne urządzenie. |
| (Kontrolka zasilania ma kolor niebieski.) | ☐ Czy jest aktywny wygaszacz ekranu bez obrazu – dotknij klawiatury lub myszki.<br>☐ Zwiększ kontrast i/lub jasność.<br>☐ Czy komputer jest włączony.<br>☐ Czy został prawidłowo przyłączony przewód sygnałowy.<br>☐ Czy taktowanie sygnałów z komputera jest zgodne z danymi technicznymi monitora. |
| (Wskaźnik zasilania świeci pomarańczowym światłem.) | ☐ Czy monitor jest w trybie zarządzania energią – dotknij klawiatury lub myszki.<br>☐ Czy komputer jest włączony.<br>☐ Czy został prawidłowo przyłączony przewód sygnałowy.<br>☐ Czy taktowanie sygnałów z komputera jest zgodne z danymi technicznymi monitora. |
| ② Brak synchronizacji ekranu. | ☐ Czy został prawidłowo przyłączony przewód sygnałowy.<br>☐ Czy taktowanie sygnałów z komputera jest zgodne z danymi technicznymi monitora.<br>☐ Czy poziom sygnału wyjściowego wideo z komputera jest zgodny z danymi technicznymi monitora. |
| ③ Obraz nie jest na środku ekranu. | ☐ Czy taktowanie sygnałów z komputera jest zgodne z danymi technicznymi monitora. |
| ④ Ekran jest zbyt jasny lub zbyt ciemny. | ☐ Czy poziom sygnału wyjściowego wideo z komputera jest zgodny z danymi technicznymi monitora. |
| ⑤ Drga obraz na ekranie. | ☐ Czy napięcie prądu elektrycznego jest zgodne z danymi technicznymi monitora.<br>☐ Czy taktowanie sygnałów z komputera jest zgodne z danymi technicznymi monitora. |

| Problem | Sprawdź |
|---|---|
| ⑥ Brak dźwięku. | ☐ Czy włączony jest sprzęt audio (komputer itp.).<br>☐ Czy został prawidłowo przyłączony przewód audio.<br>☐ Czy głośność jest ustawiona.<br>☐ Czy poziom sygnału wyjściowego audio ze sprzętu audio jest zgodny z danymi technicznymi monitora. |
| ⑦ Dźwięk jest zbyt głośny lub zbyt cichy. | ☐ Czy poziom sygnału wyjściowego audio ze sprzętu audio jest zgodny z danymi technicznymi monitora. |
| ⑧ Słychać dziwny szum. | ☐ Czy został prawidłowo przyłączony przewód audio. |

POLSKI

# INFORMACJE NA TEMAT RECYKLINGU

Nie wyrzucaj swego monitora – przyczynisz się do lepszej ochrony środowiska.
Odwiedź naszą witrynę: www.iiyama.com/recycle, aby uzyskać informacje o recyklingu monitorów.

# DODATEK

Specyfikacje i wygląd produktów mogą ulec zmianie bez wcześniejszego zawiadomienia.

## DANE TECHNICZNE : ProLite B1980SD

| | | |
|---|---|---|
| Kategoria | | 19" |
| Panel LCD | Technologia paneli | TN |
| | Rozmiar | Przekątna: 48 cm / 19" |
| | Wielkość plamki | 0.294 mm w poziomie × 0.294 mm w pionie |
| | Jasność | 250cd/m$^2$ (typowa) |
| | Współczynnik kontrastu | 1000 : 1 (typowe), funkcja Adv. Contrast dostępna |
| | Kąt widzenia | W prawo / w lewo: po 85 stopni w górę: 75 stopni w dół : 85 stopni (Typowy) |
| | Czas reakcji | 5ms (Czarne, białe, czarny, Typowy) |
| Liczba wyświetlanych kolorów | | Około16,7 mln |
| Częstotliwość synchronizacji | | Analogowy: Poziomej: 24.0 - 80.0 kHz, pionowej: 56 - 75 Hz<br>Cyfrowy: Poziomej: 30.0 - 80.0 kHz, pionowej: 56 - 75 Hz |
| Maksymalna rozdzielczość | | 1280 × 1024, 1.3 megapikseli |
| Złącze sygnału wejściowego | | D-Sub mini 15-stykowe, DVI-D 24-stykowe |
| Standard Plug & Play | | VESA DDC2B™ |
| Sygnał wejściowy synchronizacji | | Oddzielne sygnały synchronizacji: TTL, dodatni lub ujemny |
| Sygnał wejściowy wizji | | Analogowy: 0.7 Vp-p (standardowy), 75Ω, dodatni<br>Cyfrowy: Zgodny z DVI (Digital Visual Interface standard wersja.1.0) |
| Złącze sygnału wejściowego audio | | Gniazdo ø 3.5 mm typu mini jack (stereo) |
| Sygnał wejściowy audio | | Maks. 1.0 Vrms |
| Głośniki | | 1W × 2 (głośniki stereo) |
| Maksymalny rozmiar ekranu | | Szer. 376.32 mm × wys. 301.05 mm / szer. 14.8" × 11.9" wys. |
| Źródło zasilania | | Źródło prądu przemiennego o napięciu 100-240 V, 50/60 Hz, 1.5 A |
| Zużycie energii* | | 16W (typowe), w trybie zarządzania energią: maksymalnie 0.5W |
| Wymiary / waga netto | | 411.0 × 426.5 - 556.5 × 244.5mm / 16.2 × 16.8 - 21.9 × 9.6" (szer. × wys. × głęb.), 5.1kg / 11.2lbs |
| Kąt pochylenia | | maks. 22° w tył; maks. 5° do przodu, W prawo / w lewo : po 160° |
| Warunki środowiska | Podczas pracy: | Temperatura 5 do 35°C / 41 do 95°F<br>Wilgotność 10 do 80%<br>(bez kondensacji pary wodnej) |
| | Składowanie: | Temperatura -20 do 60°C / -4 do 140°F<br>Wilgotność 5 do 85%<br>(bez kondensacji pary wodnej) |
| Certyfikaty | | TCO Certified, CE, TÜV-GS, VCCI-B, CU, ENERGY STAR® |

**INFO** * Że nie podłączono żadnych urządzeń audio.

POLSKI

## DANE TECHNICZNE : ProLite E1980SD

| | | |
|---|---|---|
| Kategoria | | 19" |
| Panel LCD | Technologia paneli | TN |
| | Rozmiar | Przekątna: 48 cm / 19" |
| | Wielkość plamki | 0.294 mm w poziomie × 0.294 mm w pionie |
| | Jasność | 250cd/m$^2$ (typowa) |
| | Współczynnik kontrastu | 1000 : 1 (typowe), funkcja Adv. Contrast dostępna |
| | Kąt widzenia | W prawo / w lewo: po 85 stopni w górę: 75 stopni w dół : 85 stopni (Typowy) |
| | Czas reakcji | 5ms (Czarne, białe, czarny, Typowy) |
| Liczba wyświetlanych kolorów | | Około16,7 mln |
| Częstotliwość synchronizacji | | Analogowy: Poziomej: 24.0 - 80.0 kHz, pionowej: 56 - 75 Hz<br>Cyfrowy: Poziomej: 30.0 - 80.0 kHz, pionowej: 56 - 75 Hz |
| Maksymalna rozdzielczość | | 1280 × 1024, 1.3 megapikseli |
| Złącze sygnału wejściowego | | D-Sub mini 15-stykowe, DVI-D 24-stykowe |
| Standard Plug & Play | | VESA DDC2B™ |
| Sygnał wejściowy synchronizacji | | Oddzielne sygnały synchronizacji: TTL, dodatni lub ujemny |
| Sygnał wejściowy wizji | | Analogowy: 0.7 Vp-p (standardowy), 75Ω, dodatni<br>Cyfrowy: Zgodny z DVI (Digital Visual Interface standard wersja.1.0) |
| Złącze sygnału wejściowego audio | | Gniazdo ø 3.5 mm typu mini jack (stereo) |
| Sygnał wejściowy audio | | Maks. 1.0 Vrms |
| Głośniki | | 1W × 2 (głośniki stereo) |
| Maksymalny rozmiar ekranu | | Szer. 376.32 mm × wys. 301.05 mm / szer. 14.8" × 11.9" wys. |
| Źródło zasilania | | Źródło prądu przemiennego o napięciu 100-240 V, 50/60 Hz, 1.5 A |
| Zużycie energii* | | 16W (typowe), w trybie zarządzania energią: maksymalnie 0.5W |
| Wymiary / waga netto | | 411.0 × 402.0 × 189.5mm / 16.2 × 15.8 × 7.5" (szer. × wys. × głęb.), 3.2kg / 7.1lbs |
| Kąt pochylenia | | maks. 21° w tył; maks. 4° do przodu |
| Warunki środowiska | | Podczas pracy: Temperatura 5 do 35°C / 41 do 95°F<br>Wilgotność 10 do 80%<br>(bez kondensacji pary wodnej)<br>Składowanie: Temperatura -20 do 60°C / -4 do 140°F<br>Wilgotność 5 do 85%<br>(bez kondensacji pary wodnej) |
| Certyfikaty | | TCO Certified, CE, TÜV-GS, VCCI-B, CU, ENERGY STAR® |

**INFO** * Że nie podłączono żadnych urządzeń audio.

POLSKI

## WYMIARY : ProLite B1980SD

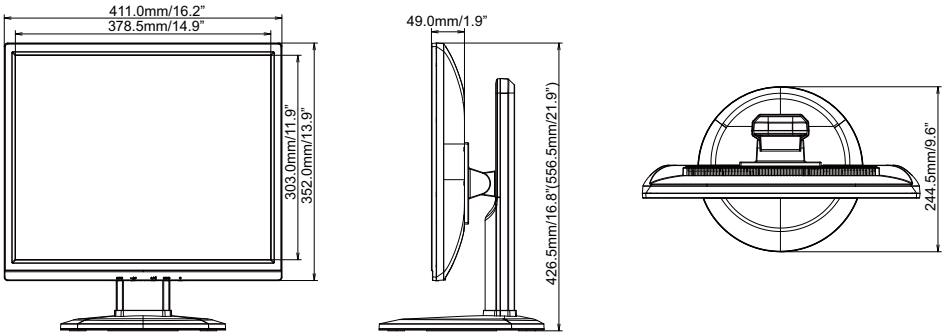


(  ) : w nawiasach podano wartości maksymalne

## WYMIARY : ProLite E1980SD

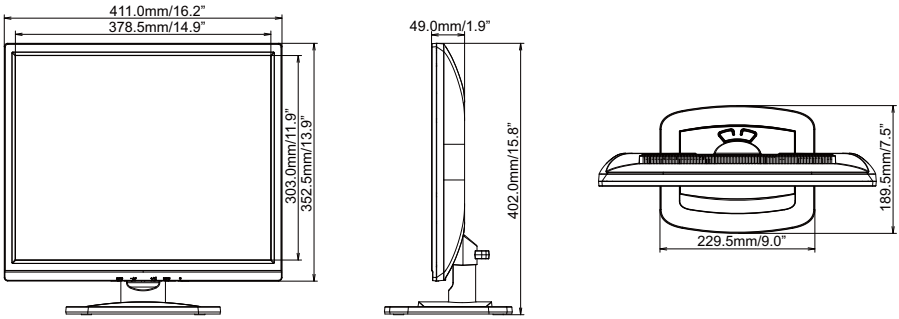


POLSKI

## SYNCHRONIZACJA

| Tryb wideo | | | Częstotliwość pozioma | Częstotliwość pionowa | Częstotliwość pasma wizyjnego | |
|---|---|---|---|---|---|---|
| VESA | VGA | 640 × 480 | 31.469kHz | 59.940Hz | 25.175MHz | |
| | | | 37.500kHz | 75.000Hz | 31.500MHz | |
| | | | 37.861kHz | 72.809Hz | 31.500MHz | |
| | SVGA | 800 × 600 | 35.156kHz | 56.250Hz | 36.000MHz | |
| | | | 37.879kHz | 60.317Hz | 40.000MHz | |
| | | | 46.875kHz | 75.000Hz | 49.500MHz | |
| | | | 48.077kHz | 72.188Hz | 50.000MHz | |
| | XGA | 1024 × 768 | 48.363kHz | 60.004Hz | 65.000MHz | |
| | | | 56.476kHz | 70.069Hz | 75.000MHz | |
| | | | 60.023kHz | 75.029Hz | 78.750MHz | |
| | SXGA | 1280 × 1024 | 63.981kHz | 60.020Hz | 108.000MHz | |
| | | | 79.976kHz | 75.025Hz | 135.000MHz | |
| Macintosh | | 640 × 480 | 35.000kHz | 66.667Hz | 30.240MHz | * |
| | | 832 × 624 | 49.725kHz | 74.500Hz | 57.283MHz | * |
| | | 1024 × 768 | 60.150kHz | 74.720Hz | 80.000MHz | * |
| PC9801 | | 640 × 400 | 24.827kHz | 56.424Hz | 21.053MHz | * |

**INFO** * Niekompatybilne ze standardem Cyfrowy.

POLSKI